Приложение А.1
Электроэнергетическая система переменного тока 50 Гц, 220 В
Схема электрическая соединений.

PV1	Вольтметр переменного напряжения EQ72-x 0-300V	1	
	AC, шкала 0-300В с красной меткой 220В		
П12	Вилка кабельная 2РМДТ30КПЭ8Ш7В1 ГЕ0.364.126 ТУ	1	
П13	Розетка блочная 2РМДТ30БПЭ8Г7В1 ГЕ0.364.126 ТУ	1	
П14	Розетка с блокировкой и выключателем 2P+E 216MVS6W,	1	
	~220В, 16А, IP67, кат. N 2CMA167824R1000		
П15	Вилка блочная 2РМДТ27БПЭ7Ш5В1 ГЕ0.364.126 ТУ	1	
П16	Розетка кабельная 2РМДТ27КПЭ7Г5В1 ГЕ0.364.126 ТУ	1	
PC1	Предохранитель 80А, арт. №77049080	1	
	Держатель предохранителя 778-ANL, 35-300А	1	
PC2	Батарейный выключатель e-Series 1-полюсный	1	
	(вкл/выкл), 300А, арт. №9003e		
PC3	Аккумуляторная батарея судовая =24В, 95 А*ч,	1	
	в составе:		
GB1, GB2	Аккумуляторная батарея 6СТ-95L, 12В, 95 А*ч	2	
PC5	Зарядное устройство ChargeMaster 24/12-3, 24В/12А	1	
	IP23		
PC6	Коробка соединительная КСП-55-ОМ3, IP55	1	
QF13	Автоматический выключатель OptiDin BM63-2D4, 2P,	1	
	4А, х-ка D		

Поз. Обознач.	Наименование	Кол.	Примечание
П1	Главный распределительный щит, 1~220В, 50Гц	1	Сх. 02220.656516.101Э3
П2	Вилка кабельная 3P+E 332P9W, ~220В, 32А, IP67,	1	
	кат. N 2CMA166508R1000		
П3	Розетка с блокировкой и выключателем 3P+E 332MVS9W,	1	
	~220В, 32А, IP67, кат. N 2CMA167881R1000		
П4	Инвертор ИС1-24-4000Р, =24В/~220В, 4кВт, IP22	1	
	ТУ3415-003-86803794-2013		
П5	Вилка штепсельная евро 2P+E, ~220В, 16А, нем. ст.	1	
П6	Выпрямительный агрегат ВА24100С, 1~220В/=24В, 100А, с	1	
	выносной панелью управления ННПС.656342.002ТУ редакция 2		
П7	Выносная панель управления ПУВА (комплектно с ВА24100С)	1	
П8	Щит силовой генератора 1~230 В, 8 кВт, 50 Гц	1	
П9, П10	Розетка каютная судовая для открытой установки	2	
	одинарная РКС2-1/1, ~220В, 16А, IP44		
PA1	Амперметр переменного тока EQ72-x 0-40А AC,	1	
	40/5А, шкала 0-40А с красным сектором 35-40А		
PF1	Частотомер FQ72-x 45-55Hz 230V AC, шкала	1	
	45-55Гц с красной меткой 50Гц		

SB2, SB4,	CP1-10R-01, красная, б/ф,	3	
SB6	арт. №1SFA619100R1041		
	Контактор ESB арт. №GHE3491102R0006		
KM1, KM3	40-40 230 В AC/DC, 40А, 4НО,	2	
KM2, KM4	24-40 230 В AC/DC, 24А, 4НО,	2	
	Автоматический выключатель OptiDin		
QF1	BM63-2C25, 2P, 25A, х-ка C	1	
QF2, QF4,	BM63-2C16, 2P, 16A, х-ка C	4	
QF8, QF18			
QF3	BM63-2C50, 2P, 50A, х-ка C	1	
QF5, QF14,	BM63-2C4, 2P, 4A, х-ка C	3	
QF21			
QF6, QF7,	BM63-2C10, 2P, 10A, х-ка C	8	
QF9, QF12,			
QF16, QF17,			
QF19, QF20			
QF10, QF11	BM63-2D10, 2P, 10A, х-ка D	2	
QF13	BM63-2D4, 2P, 4A, х-ка D	1	
QF15	BM63-2C2, 2P, 2A, х-ка C	1	
SA1	Выключатель нагрузки OptiDin BM63P-263, 2P, 63A	1	
P1	Счетчик ватт-часов активной энергии переменного	1	
	тока электронный "Меркурий 201.3" АВЛГ.411152.023 ТУ		
PR1	Прибор измерения и контроля изоляции AAL-111Q96,	1	
	220-0кОм, 220V AC, шкала 220-0кОм с красным		
	участком 22-0кОм		

Поз. Обознач.	Наименование	Кол.	Примечание
C1, C2	Конденсатор К73-57-800/380 В-0,22 мкФ- 20 %	2	
	вар. "а" РАЯЦ.673633.007ТУ		
	Вставка плавкая (с держателем)		
FU1-FU12,	ВПБ6-5, 250В, 0,5А	48	
FU15-FU18,			
FU21-FU26,			
FU29-FU38,			
FU41-FU56			
FU13, FU14,	ВПБ6-7, 250В, 1А	8	
FU19, FU20,			
FU27, FU28,			
FU39, FU40			
	Лампа сигнальная		
H1, H3,	CL-523L, 230В, AC, синий,	3	
H5	арт. №1SFA619402R5234		
H2, H4,	CL-523G, 230В, AC, зеленый,	3	
H6	арт. №1SFA619402R5232		
K1, K6	Реле контроля напряжения CM-ESS.1 220-240 В AC,	2	
	арт. №1SVR430831R1300		
K2-K5	Реле CR-M230AC4, 4р, 10А, 230В AC,	4	
	арт. №1SVR405613R3000 с розеткой CR-M4SS		
	арт. №1SVR405651R3000 и фиксатором CR-MH		
	арт. №1SVR405659R1000		
	Кнопка		
SB1, SB3,	CP1-10G-10, зеленая, б/ф,	3	
SB5	арт. №1SFA619100R1012		

Первич. примен. | Справ. N | Подпись и дата | Инв.N дубл. | Взам. инв.N | Подпись и дата | Инв.N подл.

Первич. примен.

Справ. N

Открытая часть

П2

П3

П-1а
КНРк 2х6

П13

П12

П-1
КНРк 2х6

Тамбур топливных цистерн

П1

Машинное отделение

ГРЩ, 1~220В, 50 Гц

Секция генераторная/берегового питания

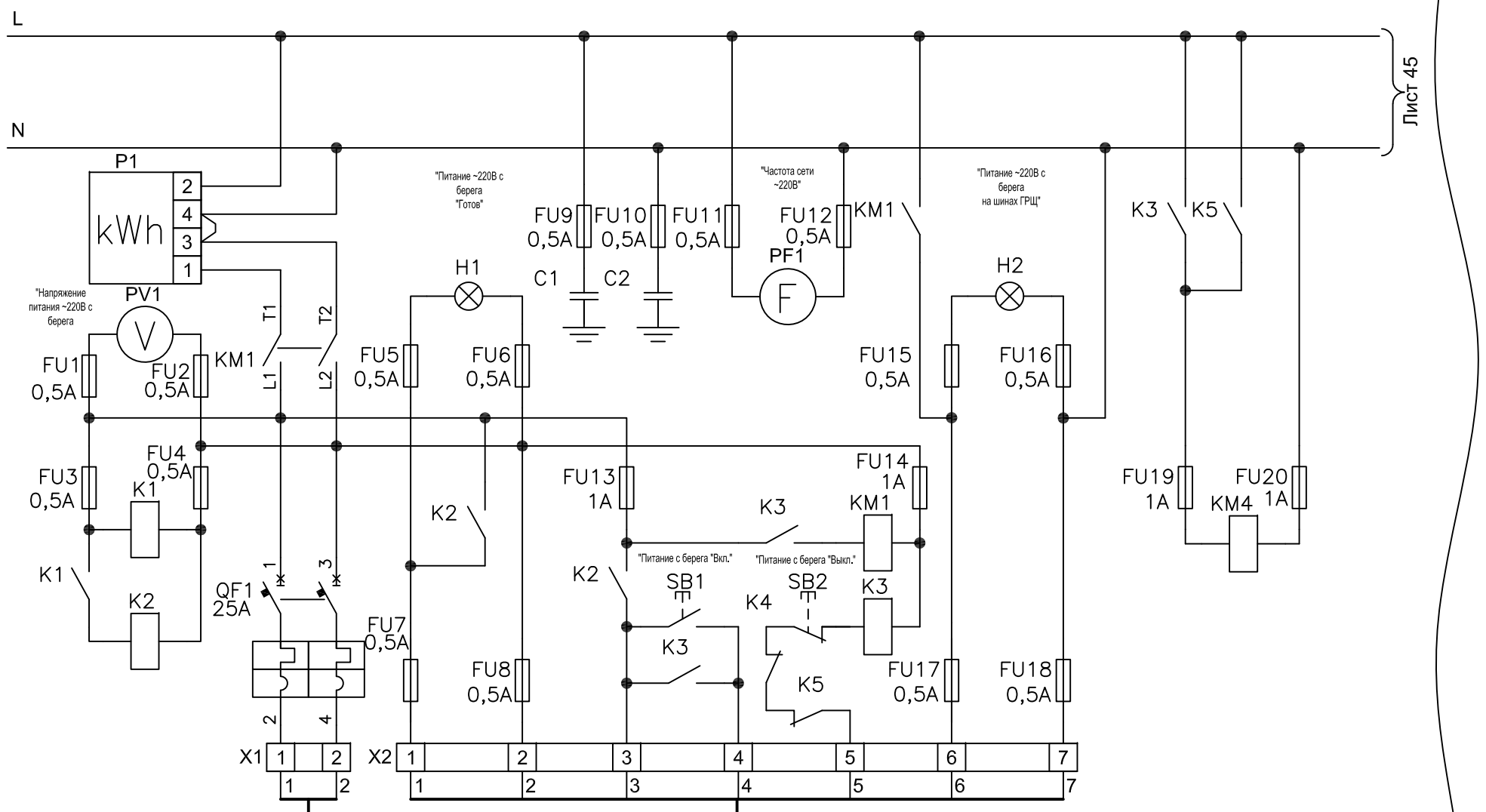

П-2
КМПВЭ 10х1

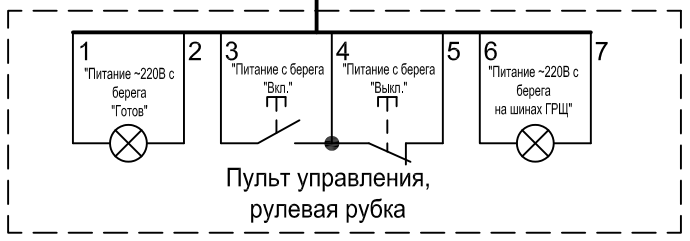

Изм.	Лист	N докум.	Подп.	Дата	02220.360086.101ТО	Лист 44

Подп и дата | Инв N дубл | Взам инв N | Подп и дата | Инв N подл

Формат А3

Машинное отделение

Секция генераторная/берегового питания

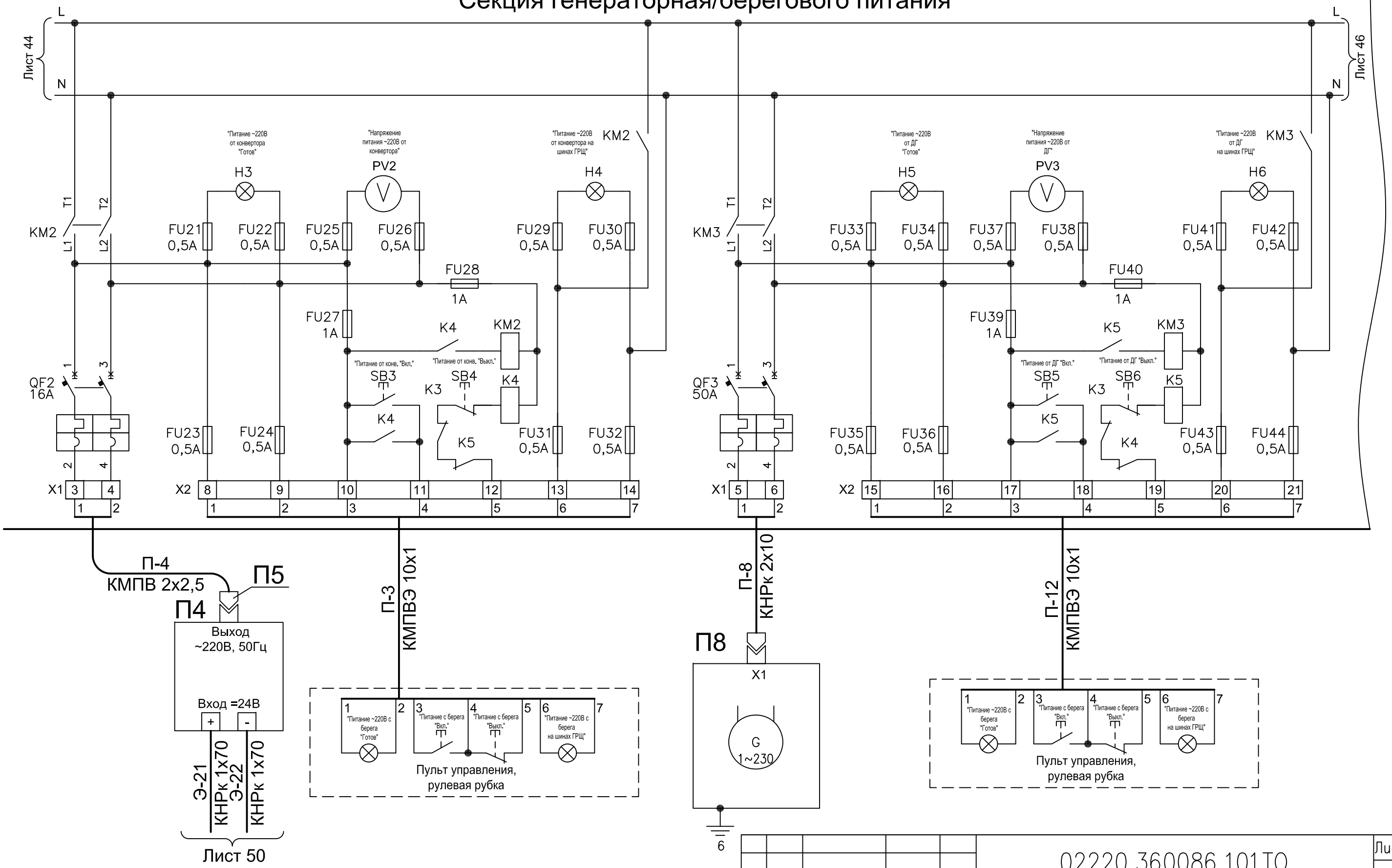

Изм.	Лист	N докум.	Подп.	Дата

02220.360086.101ТО

Лист 45

Первич. примен. | Справ. N | Подп и дата | Инв N дубл | Взам инв N | Подп и дата | Инв N подл

Формат А3

Машинное отделение

Секция распределительная

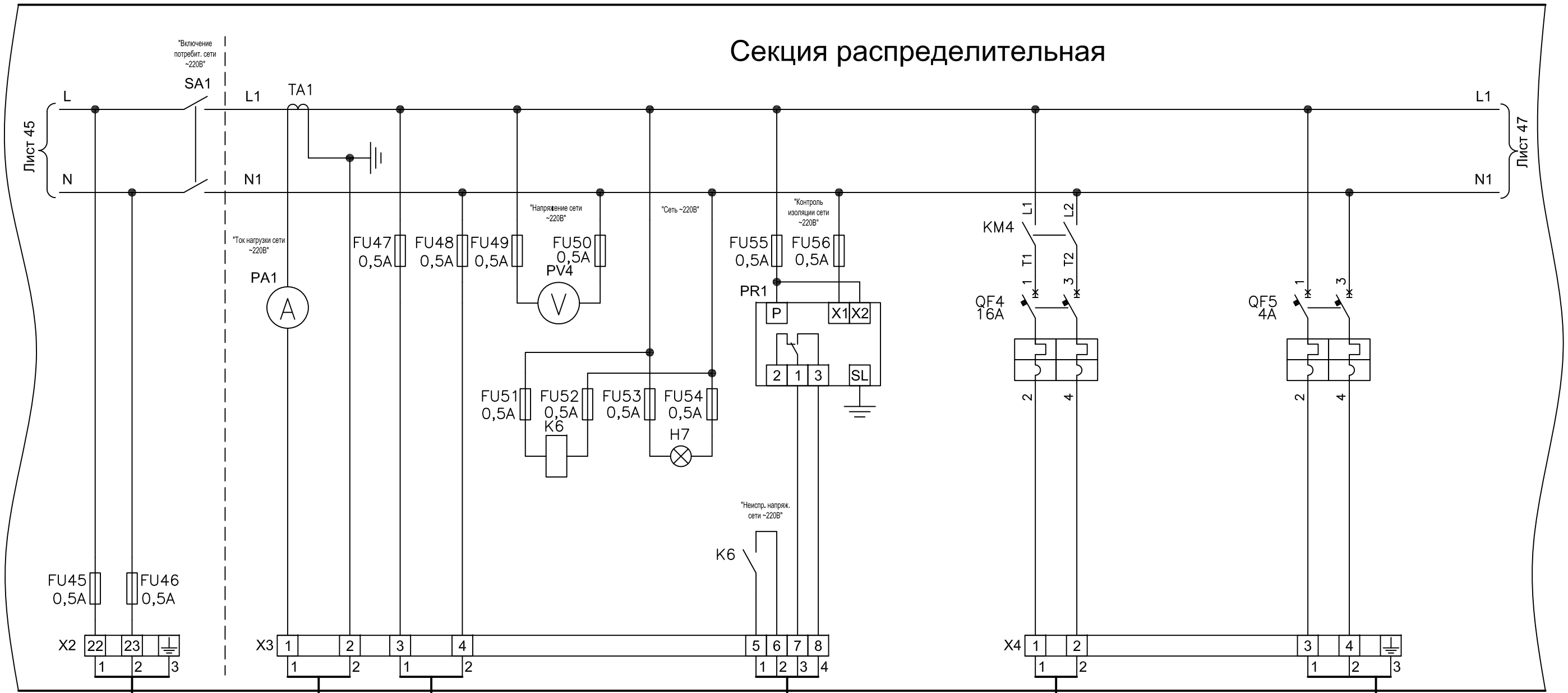

АПС, рулевая рубка
02220.360086.105ТО

1СС-2
КМПВЭ 4х1

П-6
КМПВ 2х2,5

1М-1
КМПВ 3х1,5

Дизельный котел
МО
Лист 58

П-5
КНРЭк 2х4

П-13
КМПВЭ 2х1

8Я-1
КМПВ 3х1

Подсветка ГРЩ
Лист 71

П-7
КУПЭВ 2х2х0,75

П6

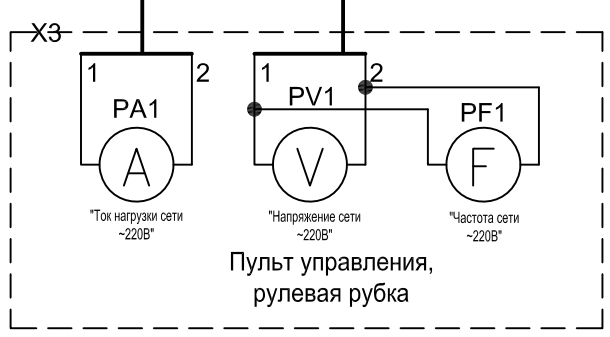

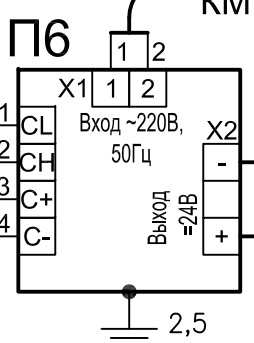

Э-5
КНРк 1х70
Э-4
КНРк 1х70
Лист 51

Изм.	Лист	N докум.	Подп.	Дата	02220.360086.101ТО	Лист 46

Формат А3

Первич. примен. | Справ. N | Подп и дата | Инв N дубл | Взам инв N | Подп и дата | Инв N подл

Машинное отделение

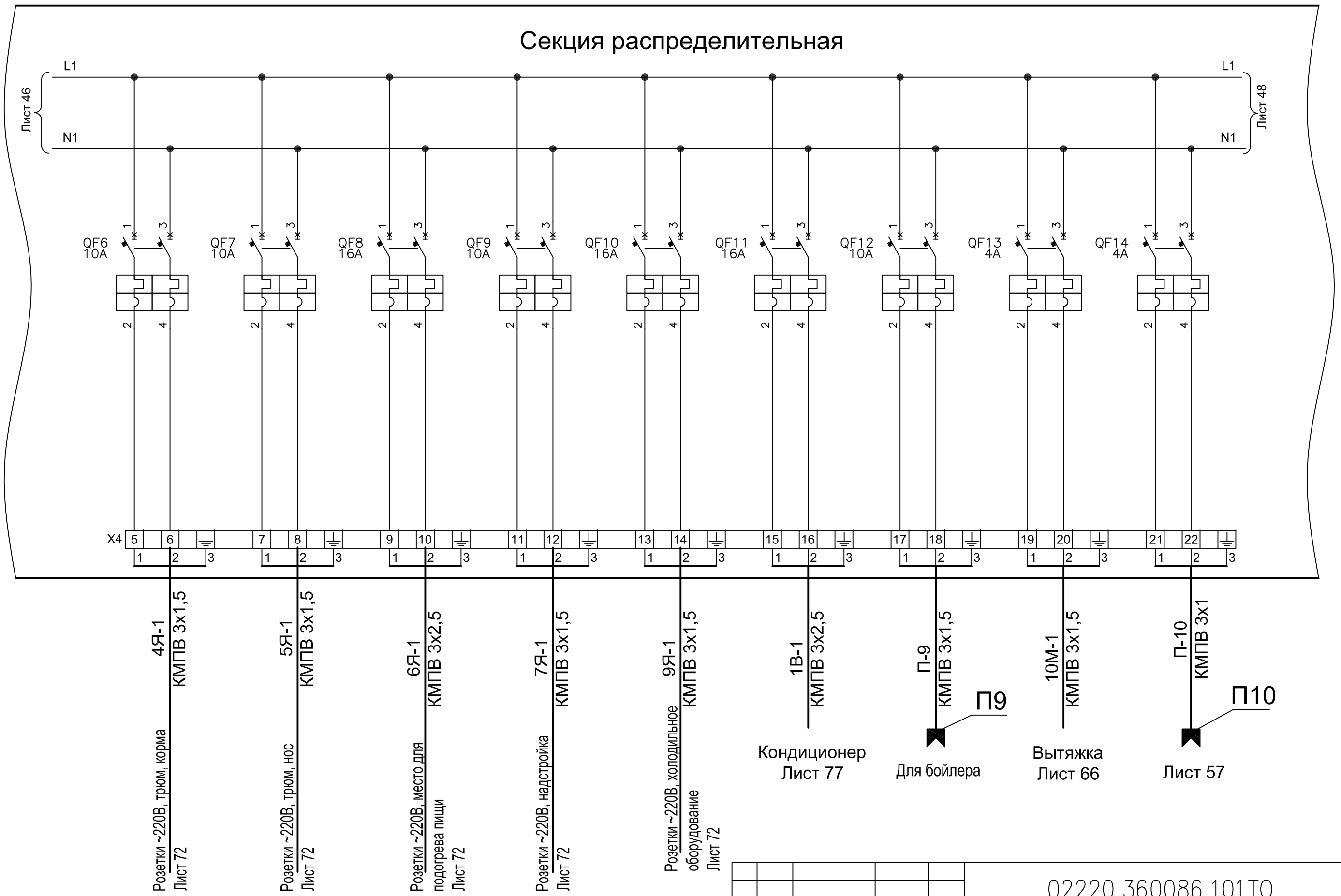

Изм.	Лист	N докум.	Подп.	Дата	02220.360086.101ТО	Лист 47

Первич. примен. | Справ. N | Подп и дата | Инв N дубл | Взам инв N | Подп и дата | Инв N подл

Формат А3

Машинное отделение

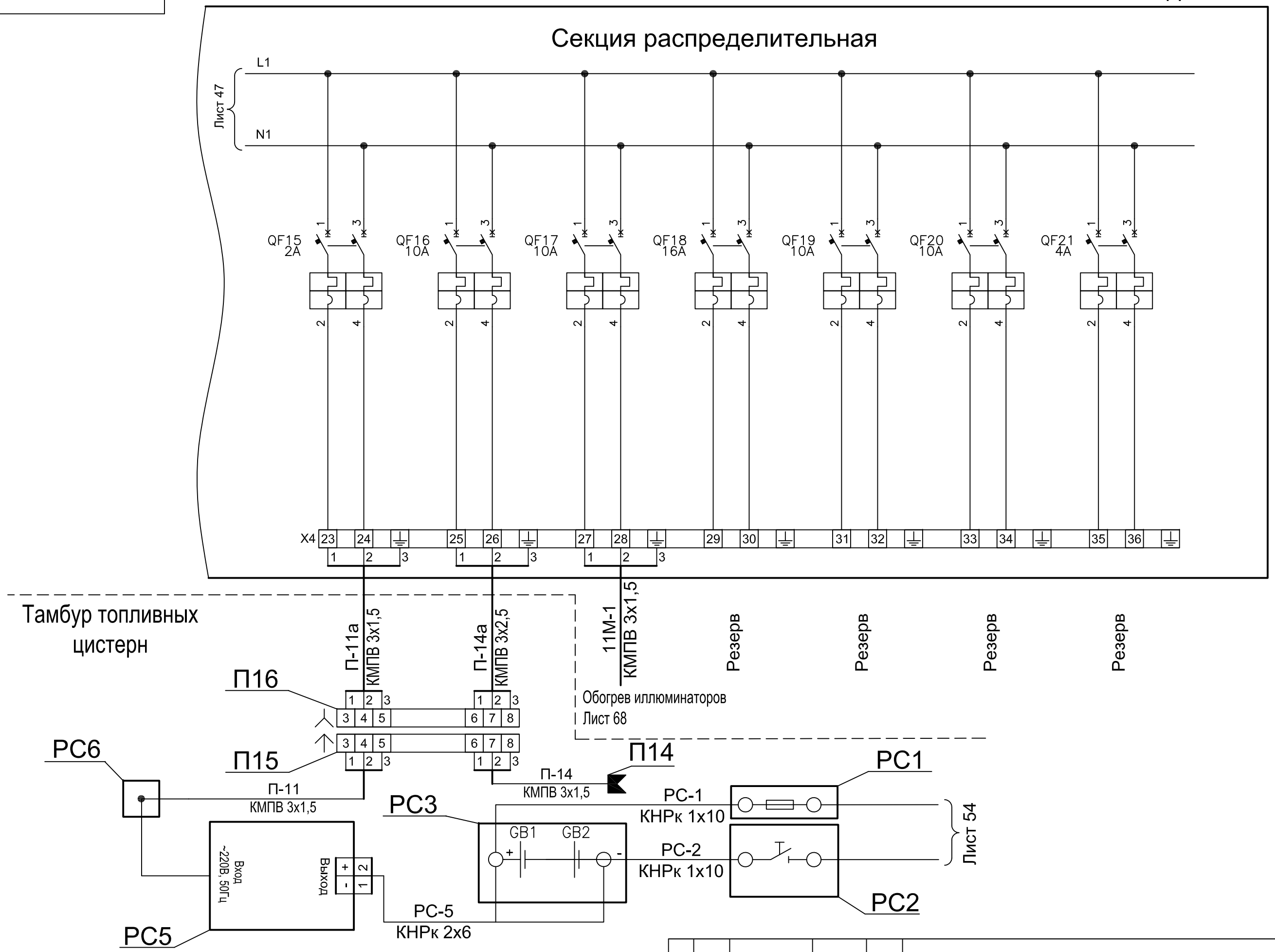

Изм.	Лист	N докум.	Подп.	Дата	02220.360086.101ТО	Лист 48

Первич. примен. | Справ. N | Подп и дата | Инв N дубл | Взам инв N | Подп и дата | Инв N подл

Формат А3

Приложение А.2
Электроэнергетическая система постоянного тока 24 В
Схема электрическая соединений.

K1, K2	Реле CR-M24DC3, 3р, 10А, 24В DC	1	
	арт. №1SVR405612R1000 с розеткой CR-M3SS		
	арт. №1SVR405651R2000 и фиксатором CR-MH		
	арт. №1SVR405659R1000		
	Реле контроля напряжения, 24-240В AC/DC		
K3, K4	CM-ESS.1 арт. №1SVR430830R0300	2	
K6	CM-EFS.2 арт. №1SVR430750R4300	1	
KM1	Контактор AF116-30-11-11, 160А (AC-1), 20-60VDC,	1	
	арт. №1SFL427001R1111		
KM2, KM3	Контактор AF140-40-00-11, 200А (AC-1), 20-60VDC,	2	
	арт. №1SFL447101R1100		
	Контактор арт. №1SBN010120R1011		С конт. блоком CAL4-11
KM4	AF80-22-00-11, 125А (AC-1), 20-60VDC	1	арт. №1SBN010120R1011
KM5	AF40-22-00-11, 70А (AC-1), 20-60VDC	1	
	Амперметр (милливольтметр) постоянного тока DC		
	DQ72-с 0-60mV DC		
PA1	шкала: 0-100А	1	
PA2	шкала: 0-250А (верхний), 0-50 (нижний)	1	
PR1	Прибор измерения и контроля изоляции	1	
	ADL-111Q96/24VDC, 50-0кОм, 24V DC, шкала		
	50-0кОм с красным участком 2,4-0кОм		
PV1, PV2	Вольтметр постоянного напряжения DQ72-с 0-30V	2	
	DC, шкала 0-30В с красной меткой 24В		
QF1, QF2	Автоматический выключатель S292C125, 2P, 125А,	2	
	х-ка С, арт. №570688		
QF3, QF5,	Автоматический выключатель BA25-29DC-2-C-4,	9	
QF23, QF33,	2P, 4А, х-ка С		
QF34, QF36,			
QF37, QF43,			
QF47			

Поз. Обознач.	Наименование	Кол.	Примечание
Э1	Аварийный распределительный щит, =24В,	1	Сх. 02220.656516.102Э3
А1	Батарейный изолятор BATTERY MATE IG 1603, 120А,	1	
	3 кан., арт. №83116035		
Э2	Генератор зарядный =28В, 2,8кВт	1	
Э3, Э9,	Батарейный выключатель e-Series 1-полюсный	3	
Э10	(вкл/выкл), 300А, арт. №9003e		
Э4	Аккумуляторная батарея стартерная =24В, 210 А*ч,	1	
	в составе:		
GB1, GB2	Аккумуляторная батарея 6СТ-210L, 12В, 210А*ч	2	
Э5	Аккумуляторная батарея судовая =24В, 210 А*ч,	1	
	в составе:		
GB1, GB2	Аккумуляторная батарея 6СТ-210L, 12В, 210А*ч	2	
Э6	Аккумуляторная батарея аварийная =24В, 210 А*ч,	1	
	в составе:		
GB1, GB2	Аккумуляторная батарея 6СТ-210L, 12В, 210А*ч	2	
Э7, Э8	Соединительная коробка с предохранителями, IP44	2	
C1-C8	Конденсатор К73-57-800/380 В-0,22 мкФ- 20 %	8	
	вар. "а" РАЯЦ.673633.007ТУ		
FU1, FU2,	Вставка плавкая ВПБ6-5, 250В, 0,5А, с держателем	32	
FU7-FU22,			
FU27-FU40			
	Вставка плавкая 250В (с держателем)		
FU23, FU24	15А	2	
FU25, FU26	5А	2	
FU3-FU6	ВПБ6-42, 10А,	4	
H1, H2	Лампа сигнальная CL-502G, 24В AC/DC, зеленый,	2	
	арт. №1SFA619402R5022		

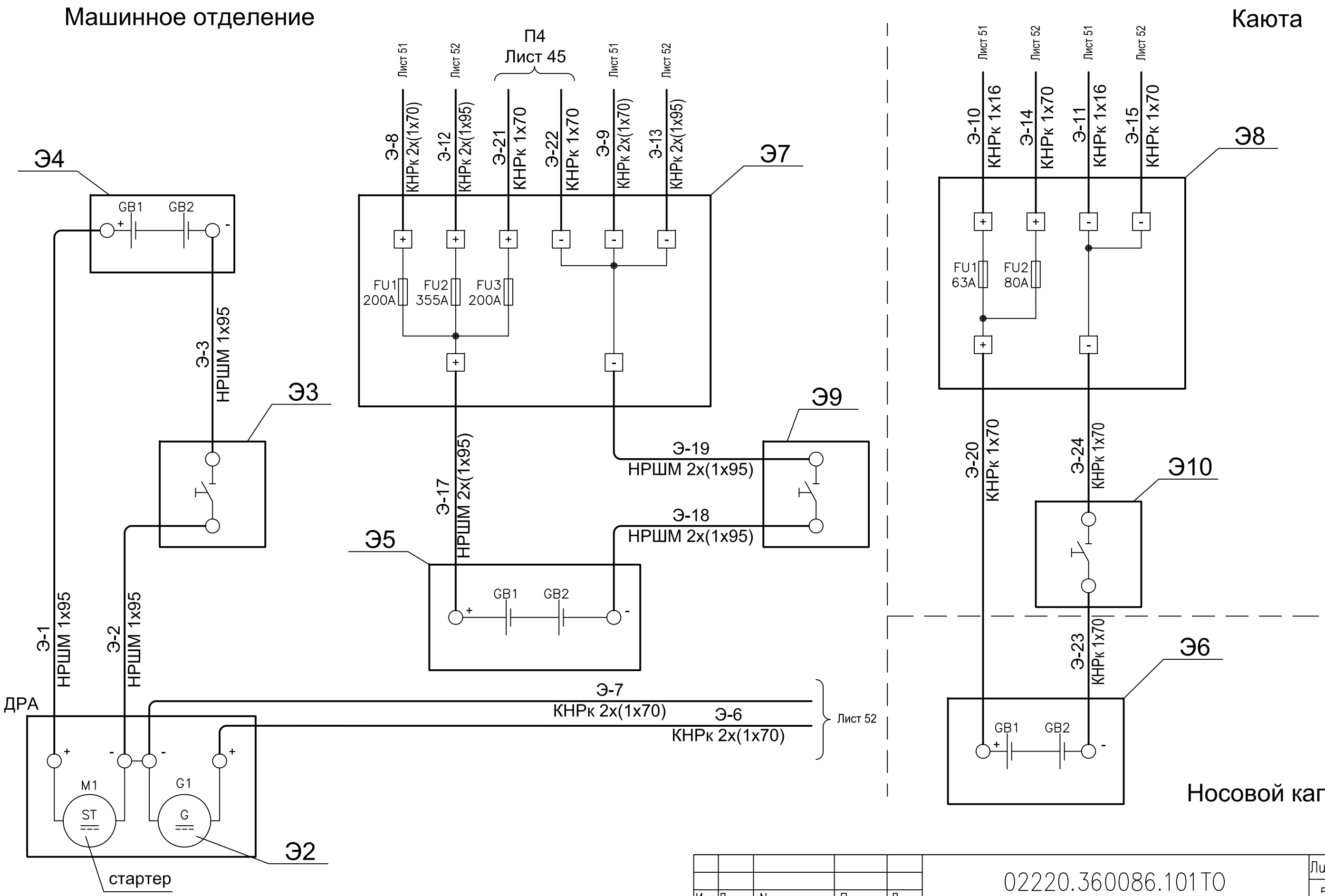

Изм.	Лист	N докум.	Подп.	Дата	02220.360086.101ТО	Лист 50

Формат А3

Первич. примен. | Справ. N | Подп и дата | Инв N дубл | Взам инв N | Подп и дата | Инв N подл

Э1

Тамбур топливных цистерн

АРЩ, =24В

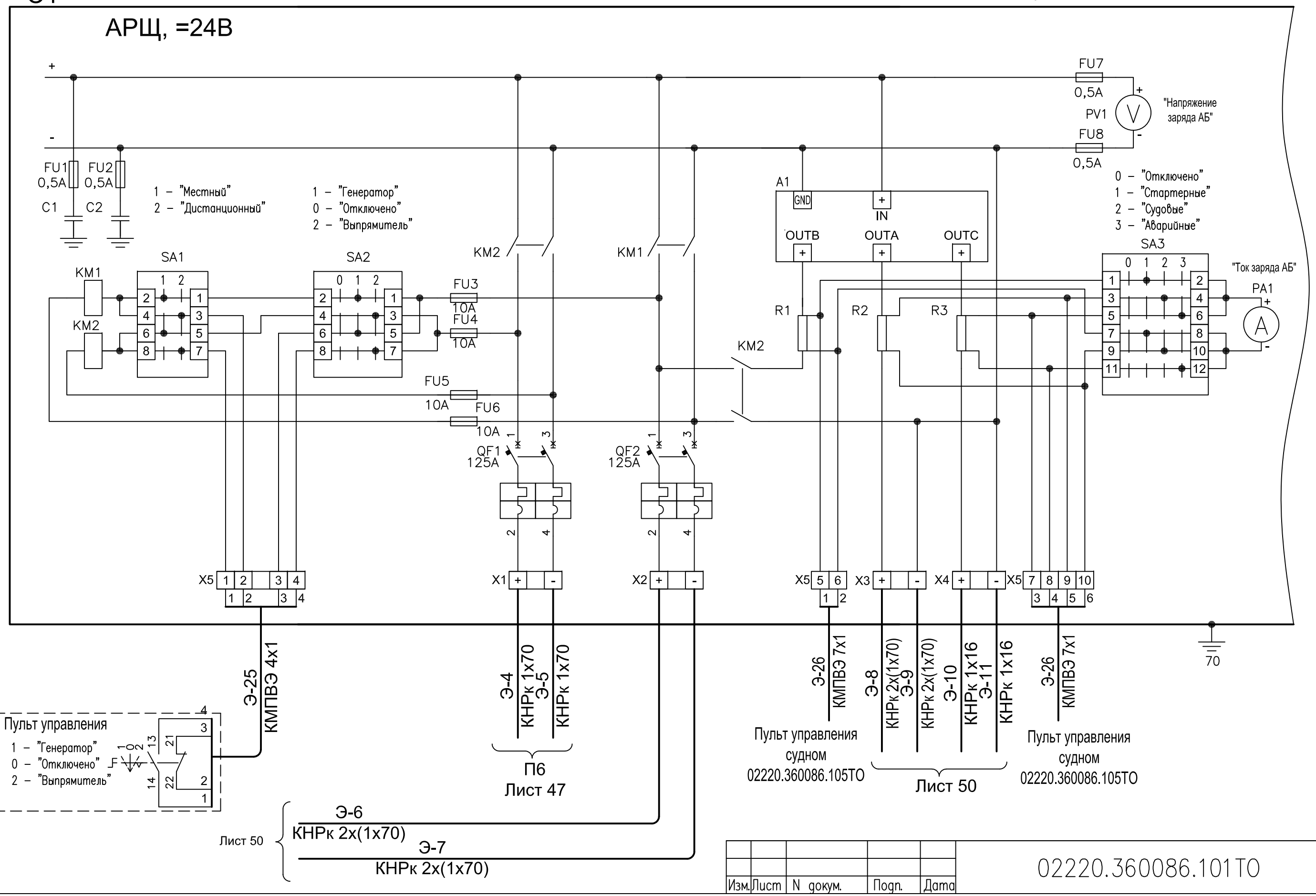

Изм.	Лист	N докум.	Подп.	Дата	02220.360086.101ТО	Лист 51

Первич. примен. | Справ. N | Подп и дата | Инв N дубл | Взам инв N | Подп и дата | Инв N подл

Формат А3

Тамбур топливных цистерн

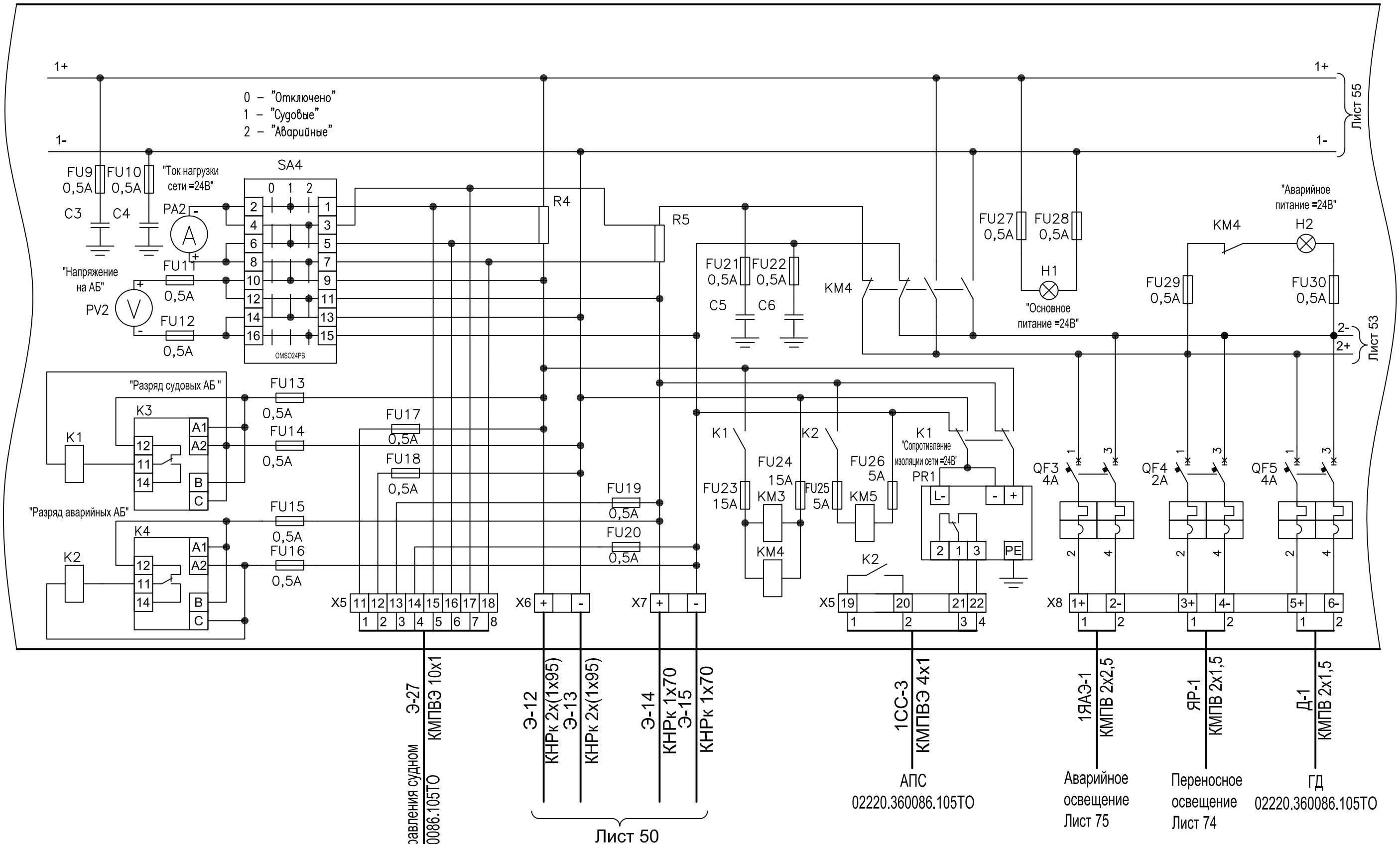

Изм.	Лист	N докум.	Подп.	Дата	02220.360086.101ТО	Лист 52

Первич. примен. | Справ. N | Подп и дата | Инв N дубл | Взам инв N | Подп и дата | Инв N подл

Формат А3

Тамбур топливных цистерн

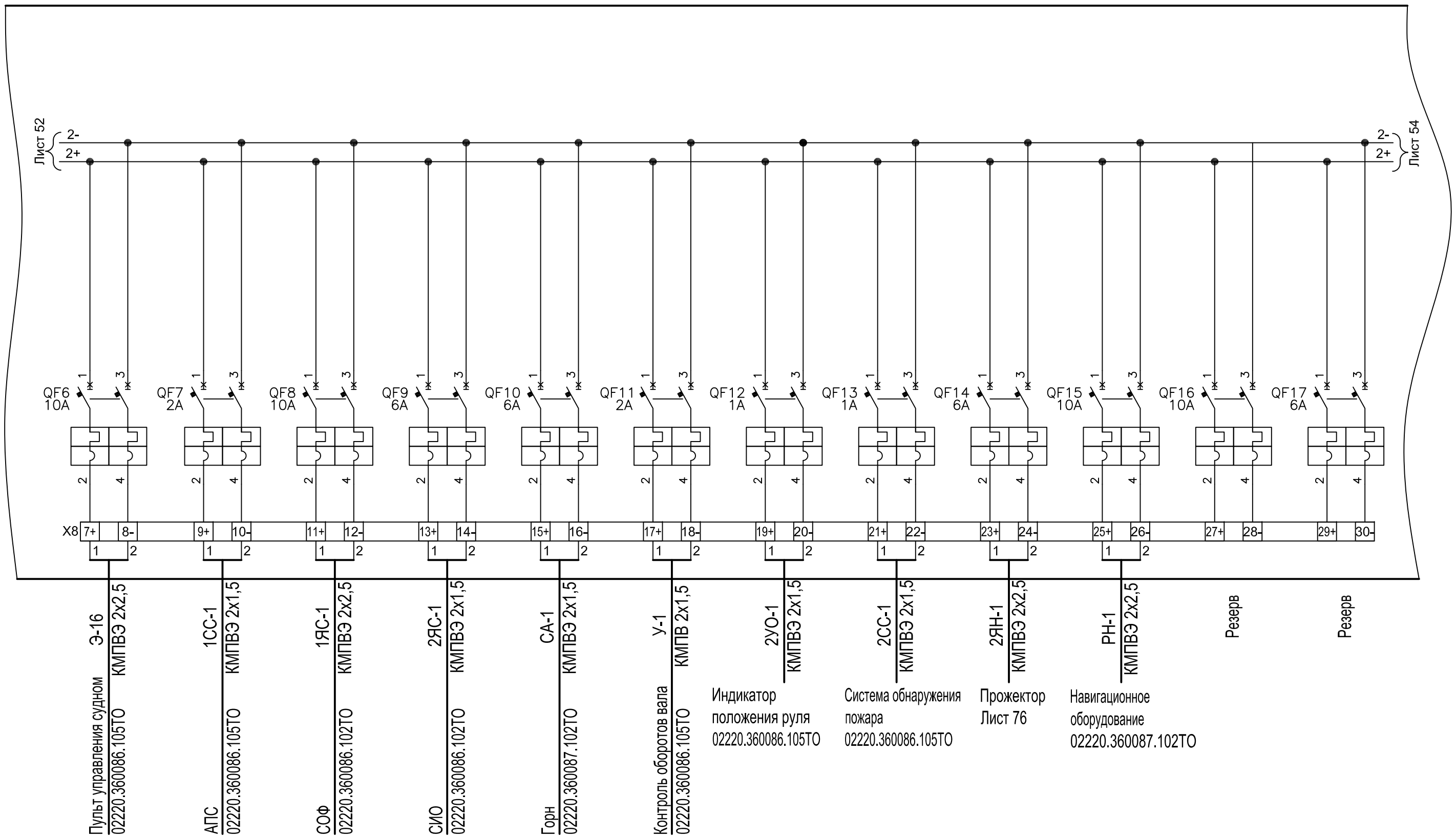

Изм.	Лист	N докум.	Подп.	Дата	02220.360086.101ТО	Лист 53

Первич. примен. | Справ. N | Подп и дата | Инв N дубл | Взам инв N | Подп и дата | Инв N подл

Формат А3

Первич. примен.

Справ. N

Тамбур топливных цистерн

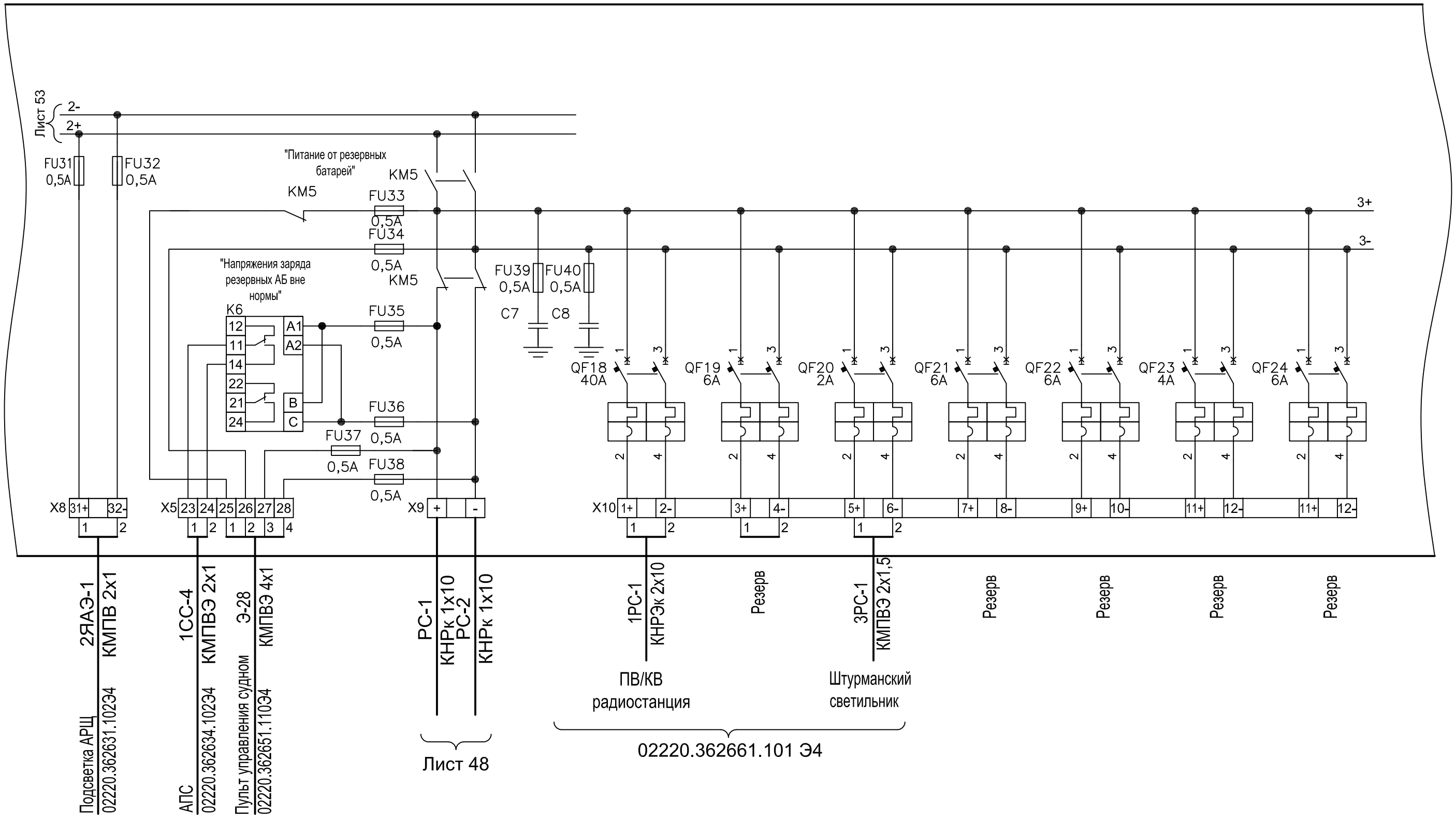

Подп. и дата | Инв. N дубл. | Взам. инв. N | Подп. и дата | Инв. N подл.

Изм.	Лист	N докум.	Подп.	Дата	02220.360086.101ТО	Лист 54

Формат А3

Тамбур топливных цистерн

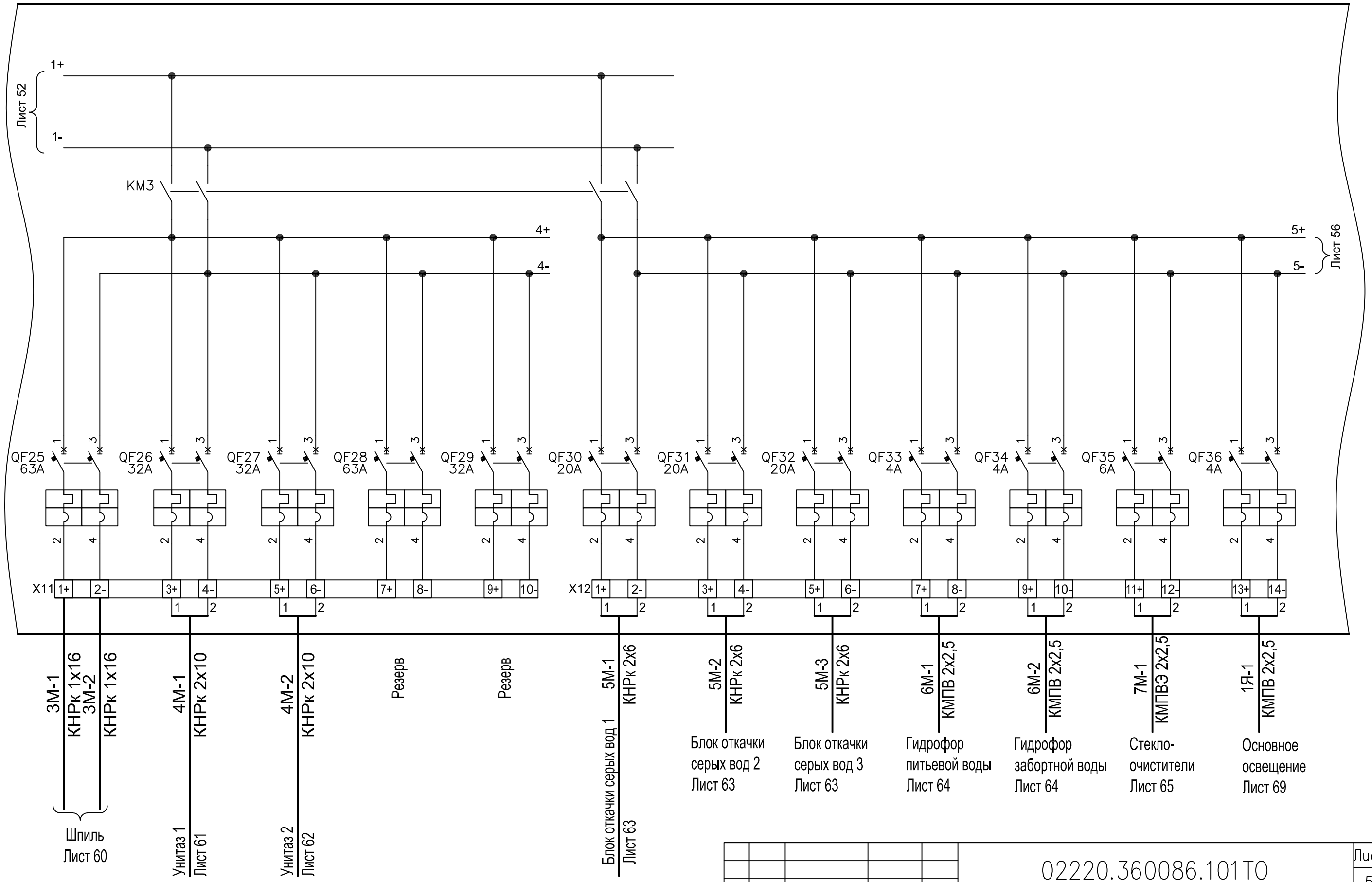

Изм.	Лист	N докум.	Подп.	Дата	02220.360086.101ТО	Лист 55

Первич. примен. | Справ. N | Подп и дата | Инв N дубл | Взам инв N | Подп и дата | Инв N подл

Формат А3

Тамбур топливных цистерн

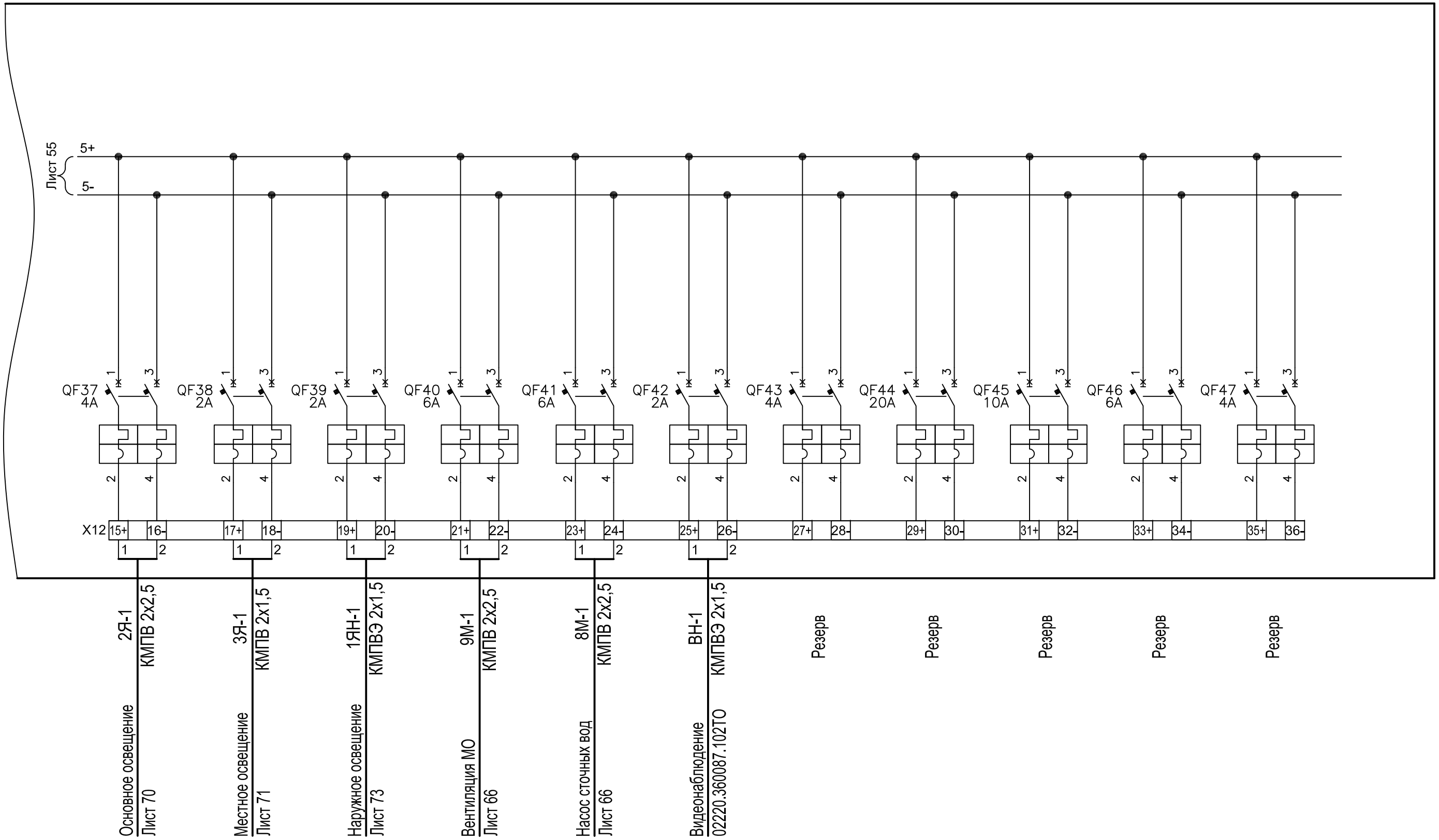

Первич. примен.	Справ. N	Подп и дата	Инв N дубл	Взам инв N	Подп и дата	Инв N подл

Изм.	Лист	N докум.	Подп.	Дата	02220.360086.101ТО	Лист 56

Формат А3

Приложение А.3
Управление и контроль ДГ
Схема электрическая соединений.

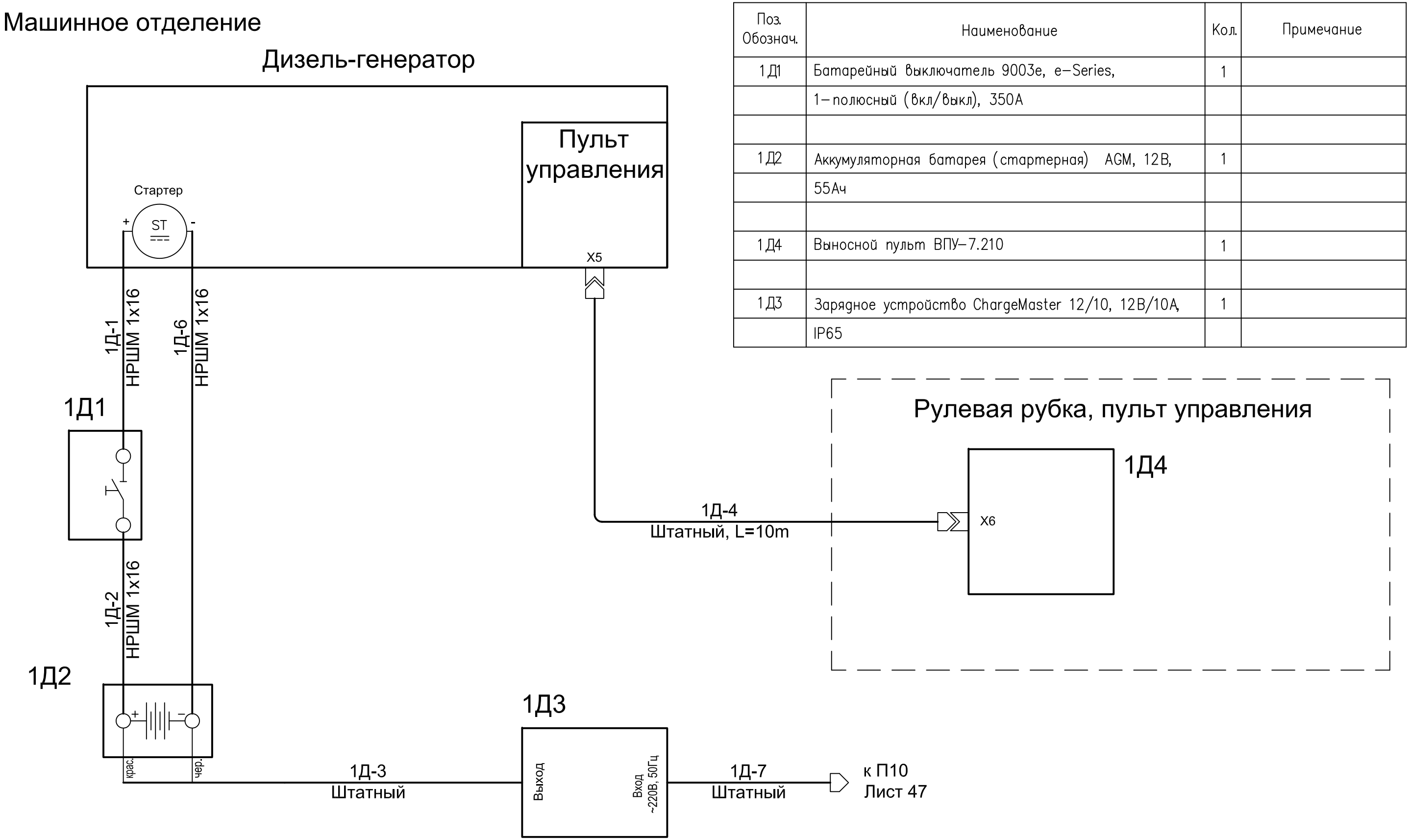

Поз. Обознач.	Наименование	Кол.	Примечание
1Д1	Батарейный выключатель 9003е, e–Series,	1	
	1–полюсный (вкл/выкл), 350А		
1Д2	Аккумуляторная батарея (стартерная) AGM, 12В,	1	
	55Ач		
1Д4	Выносной пульт ВПУ–7.210	1	
1Д3	Зарядное устройство ChargeMaster 12/10, 12В/10А,	1	
	IP65		

Первич. примен. | Справ. N | Подп и дата | Инв N дубл | Взам инв N | Подп и дата | Инв N подл

Приложение А.4
Электроприводы.
Схема электрическая соединений.

6М3, 6М4	Гидрофор HYDRF2419, =24В, 2,5А	2	
7М1	Блок управления	1	
7М2	Панель управления	1	
7М3–7М5	Стеклоочиститель RW02A, =24В, 30Вт	3	
7М6	Вилка кабельная 2РМДТ30КПЭ24Ш5В1 ГЕ0.364.126 ТУ	1	
7М7	Розетка блочная 2РМДТ30БПЭ24Г5В1 ГЕ0.364.126 ТУ	1	
8М1	Щит управления насосом сточных вод, IP44	1	
8М2	Насос сточных вод EMP14024, =24В, 4А	1	
9М1	Щит управления вентилятором машинного отделения, IP44	1	
9М2	Электровентилятор VENT7624A, =24В, 4А, IP67	1	
10М1	Коробка соединительная КСП–55–ОМ3, IP55	1	
10М2	Вытяжка, ~220В	1	
11М2–11М4	Коробка соединительная обогрева	3	
11М5	Вилка кабельная 2РМДТ33КПЭ7Ш9В1 ГЕ0.364.126 ТУ	1	
11М6	Розетка блочная 2РМДТ33БПЭ7Г9В1 ГЕ0.364.126 ТУ	1	

Поз. Обознач.	Наименование	Кол.	Примечание
1М1	Котел дизельный Kiturami TURBO–17R, 1~220В, 50Гц, 80Вт, IP44	1	
1М2	Циркуляционный насос UPS 32–80, 1~220В, 50Гц, 240Вт, IP44	1	
1М3	Панель управления (терморегулятор)	1	
1М4	Вилка блочная 2РМДТ18БПЭ4Ш5В1 ГЕ0.364.126 ТУ	1	
1М5	Розетка кабельная 2РМДТ18КПЭ4Г5В1 ГЕ0.364.126 ТУ	1	
3М1	Двойное реле 24VDC, арт. №P19046	1	
3М2	Шпиль якорно–швартовный RC12–12, =24В, 1200Вт, мод. В1	1	
3М3	Выключатель	1	
3М4	Палубная розетка с кабелем 2м, IP67	1	
3М5	Пульт управления якорной лебедкой AA320, IP67	1	
3М6	Коробка ответвительная с кабельными вводами	1	
	240x190x90, арт. 5420		
3М7	Коробка соединительная КСП–67–ОМ1, IP67, 2 каб. ввода	1	
4М1, 4М2,	Выключатель–разъединитель закрытого исполнения	5	
5М1–5М3	TeSys VARIO, ~690В, 3р, 32А, IP65, арт. №VBF2GE		
5М4–5М6	Блок откачки серых вод GWDS24, =24В, 350Вт	3	
6М1, 6М2	Выключатель судовой латунный ВСЛ2–2/3, IP56	2	

Первич. примен. | Справ. N | Подпись и дата | Инв.N дубл. | Взам. инв.N | Подпись и дата | Инв.N подл.

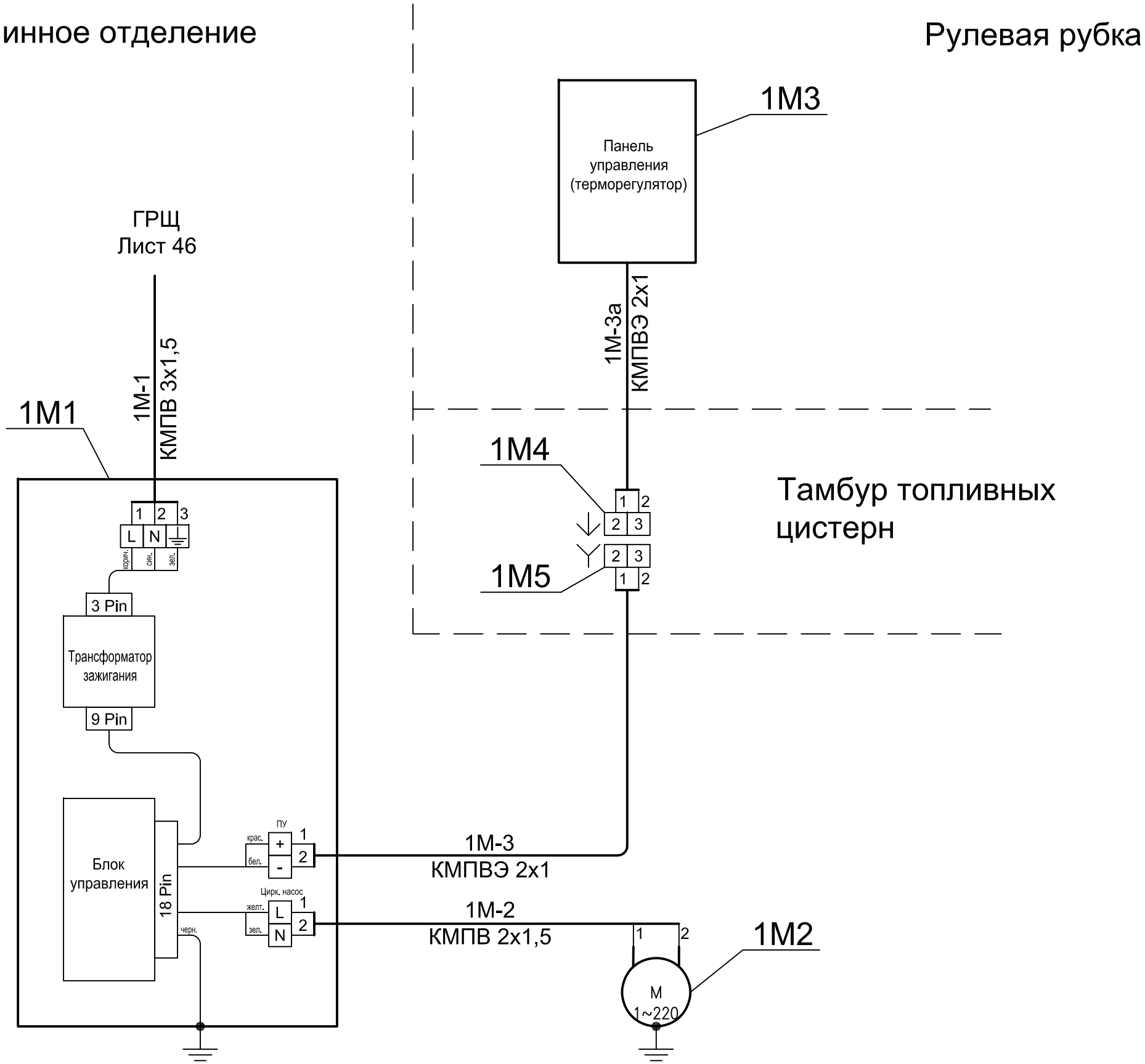

Изм.	Лист	N докум.	Подп.	Дата	02220.360086.101ТО	Лист 59

Формат А3

Первич. примен. | Справ. N | Подпись и дата | Инв.N дубл. | Взам. инв.N | Подпись и дата | Инв.N подл.

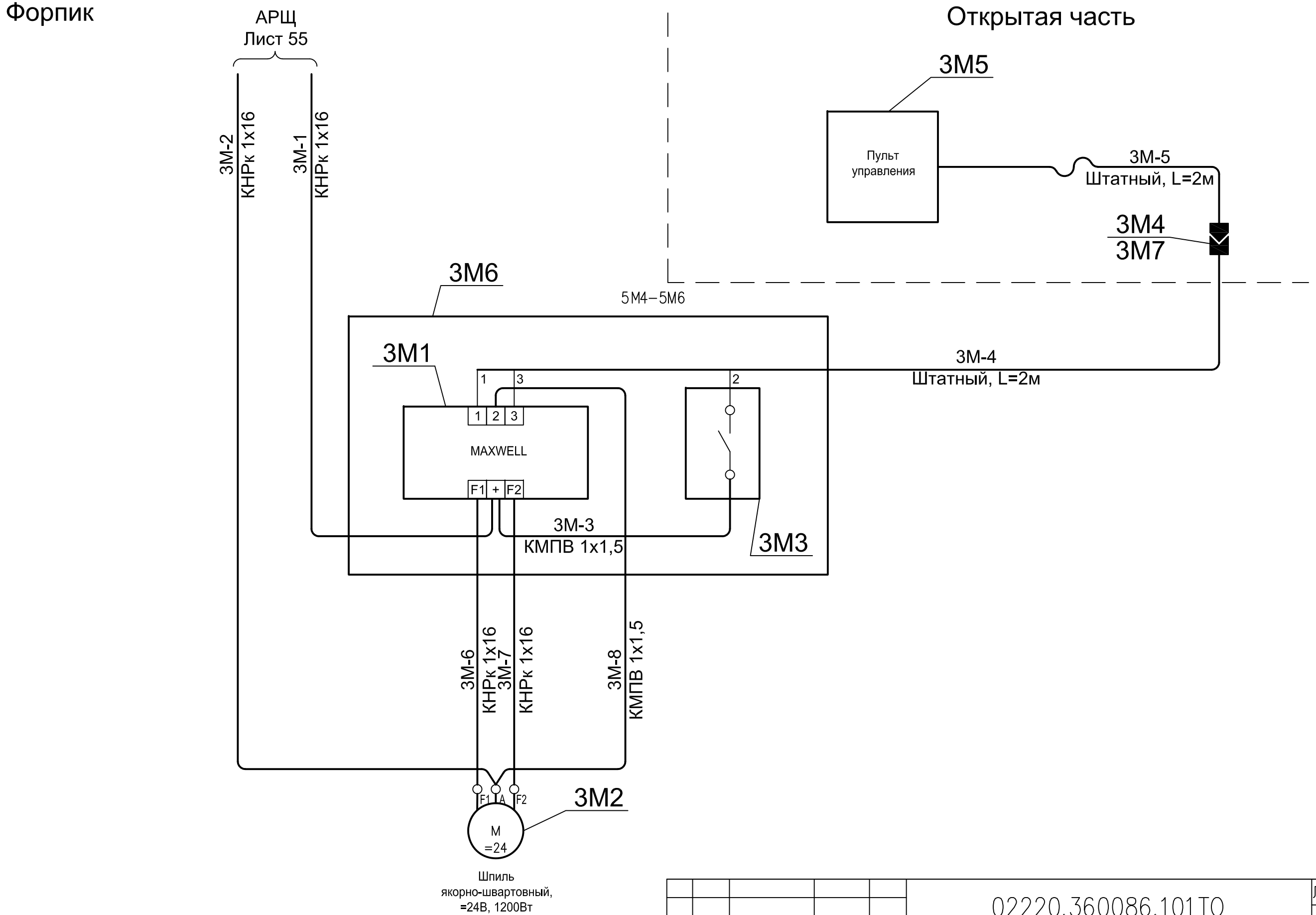

Изм.	Лист	N докум.	Подп.	Дата	02220.360086.101ТО	Лист 60

Первич. примен.

Справ. N

Подп и дата

Инв N дубл

Взам инв N

Подп и дата

Инв N подл

Формат А3

Первич. примен.

Справ. N

Подп и дата

Инв N дубл

Взам инв N

Подп и дата

Инв N подл

Санблок каюты

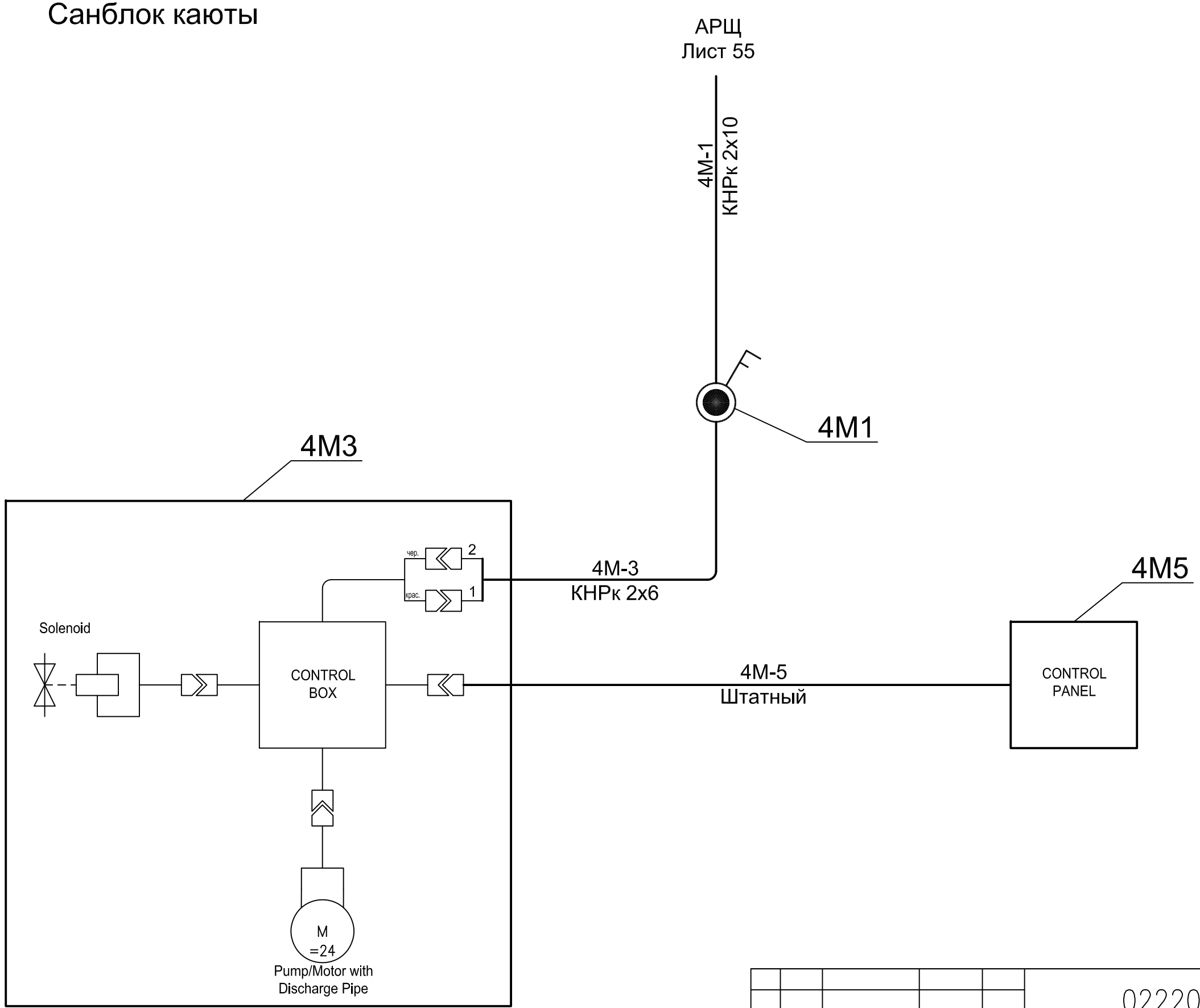

Изм.	Лист	N докум.	Подп.	Дата	02220.360086.101ТО	Лист 61

Первич. примен.

Справ. N

Санблок рулевой рубки

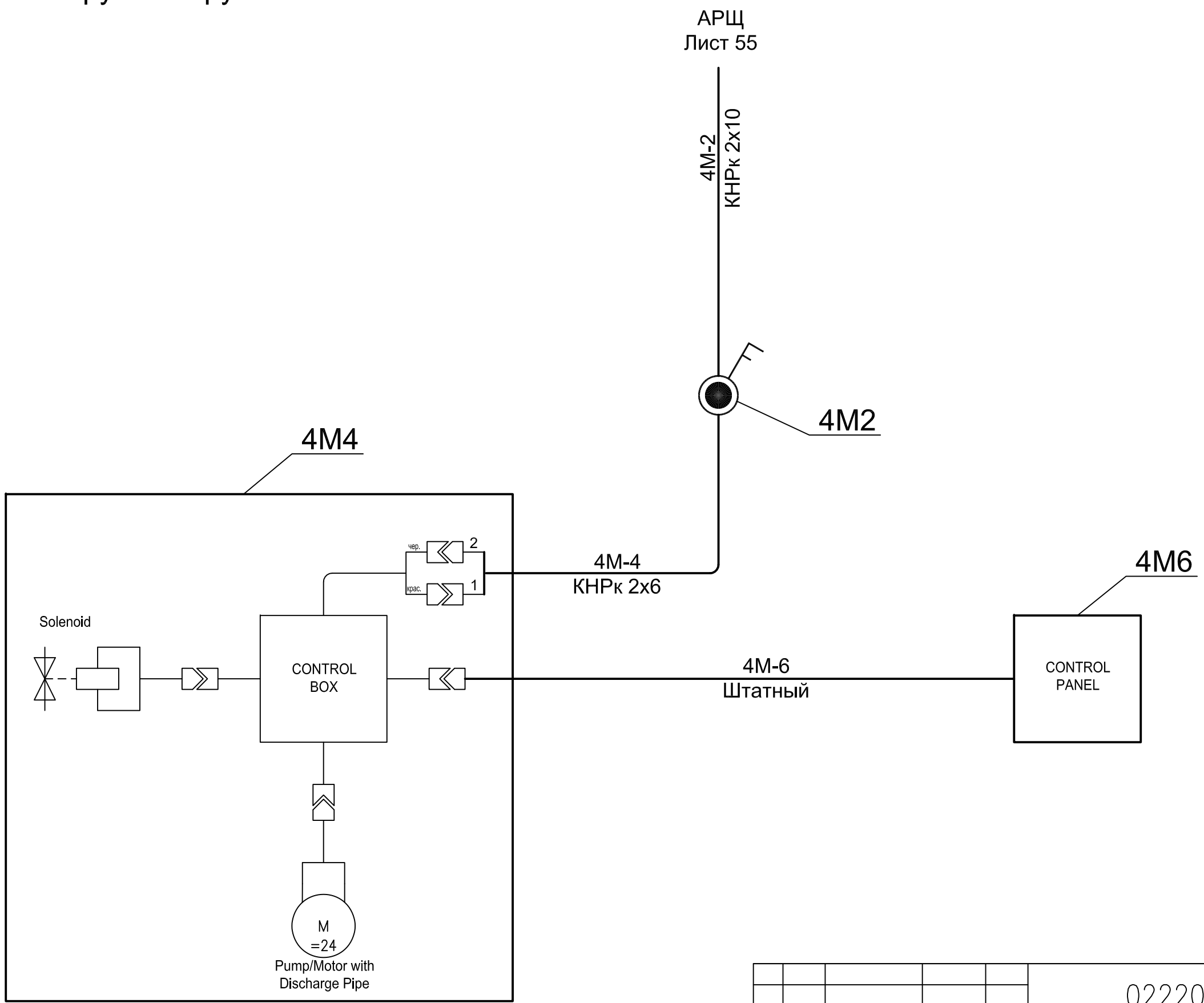

Подп. и дата

Инв. N дубл.

Взам. инв. N

Подп. и дата

Инв. N подл.

Изм.	Лист	N докум.	Подп.	Дата	02220.360086.101ТО	Лист 62

Формат А3

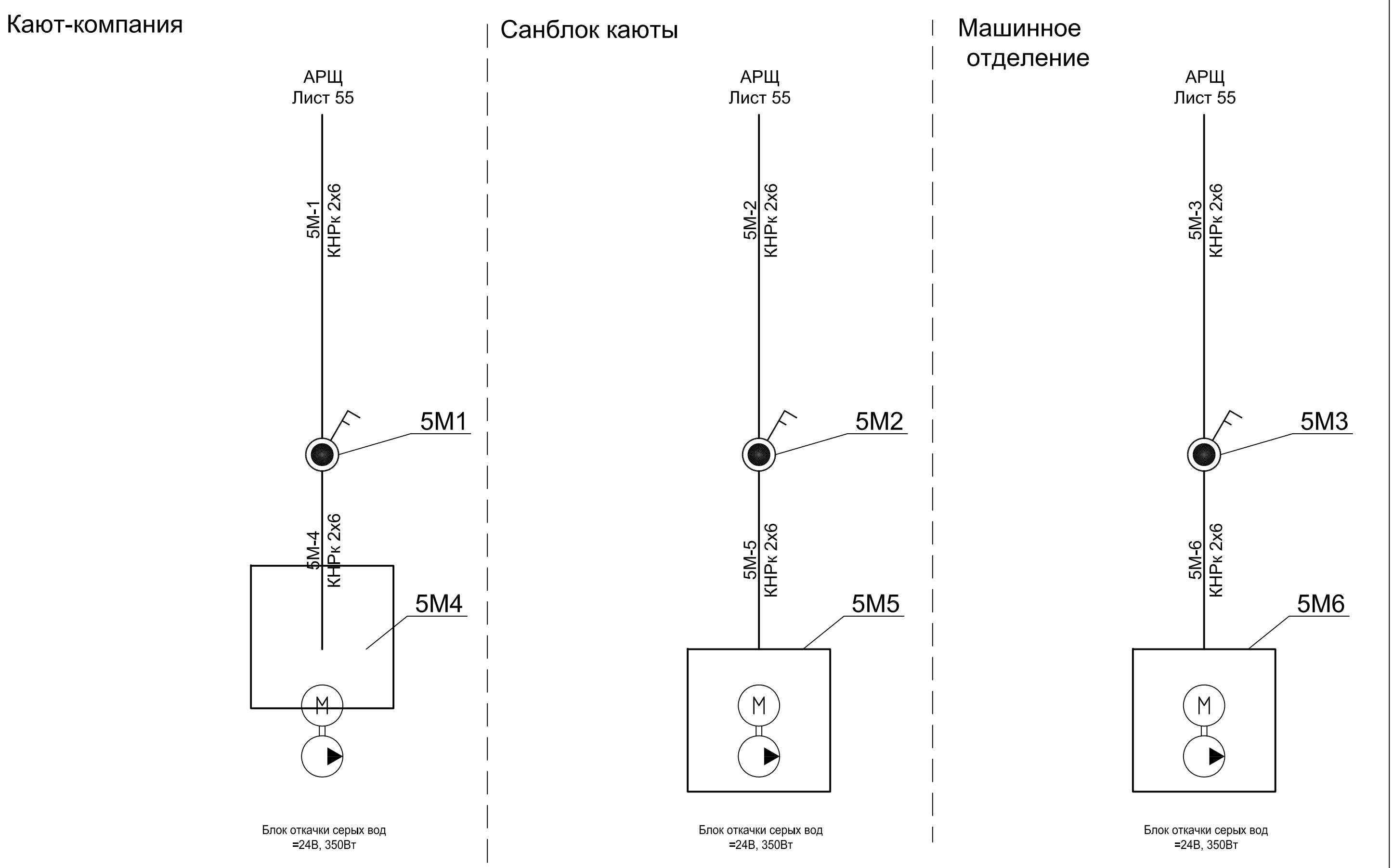

Первич. примен.	Справ. N	Подп и дата	Инв N дубл	Взам инв N	Подп и дата	Инв N подл

Изм.	Лист	N докум.	Подп.	Дата	02220.360086.101ТО	Лист 63

Формат А3

Первич. примен.

Справ. N

Подп и дата

Инв N дубл

Взам инв N

Подп и дата

Инв N подл

Машинное отделение

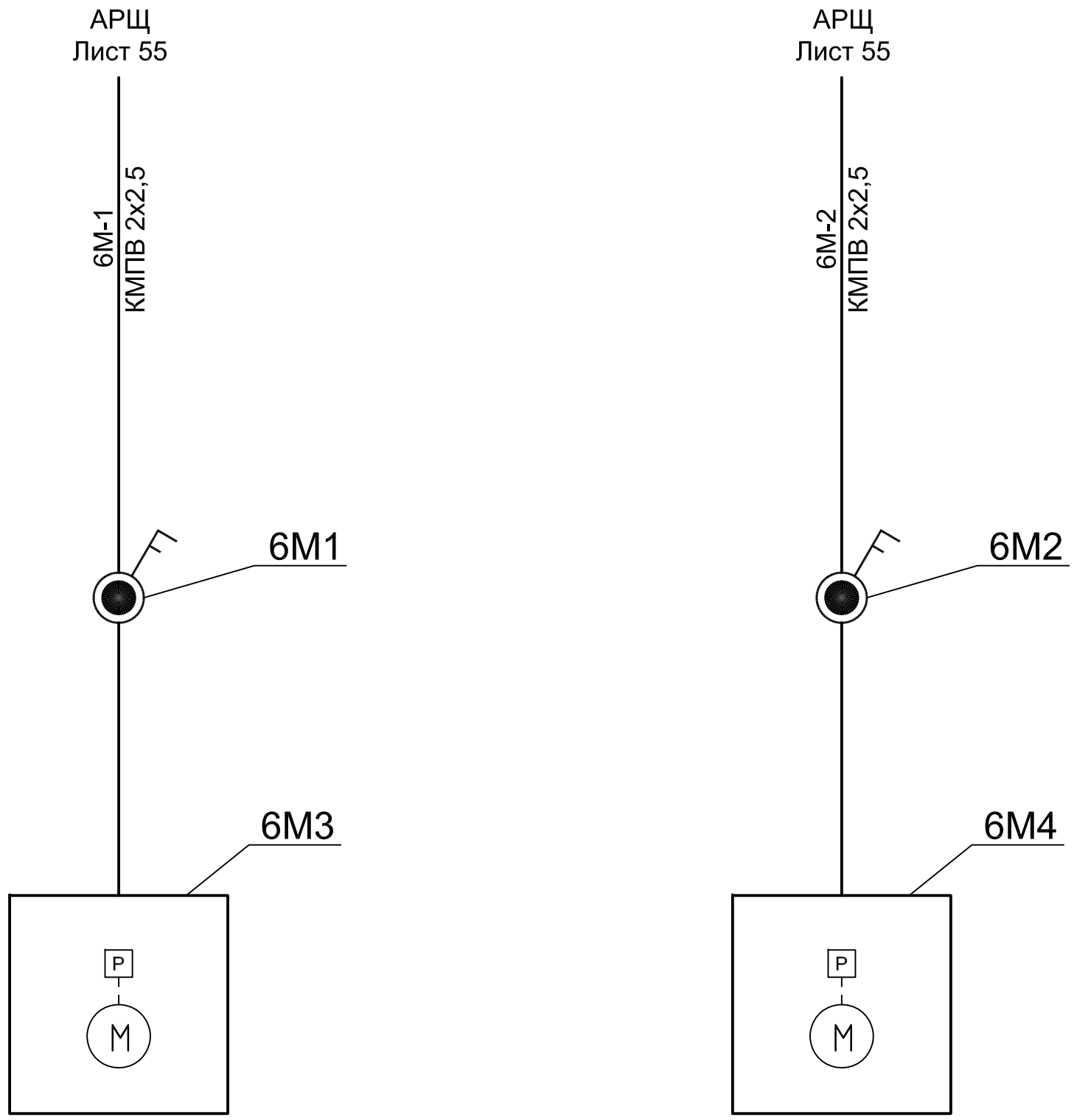

Гидрофор питьевой воды
=24В, 2,5А

Гидрофор забортной воды
=24В, 2,5А

Рулевая рубка

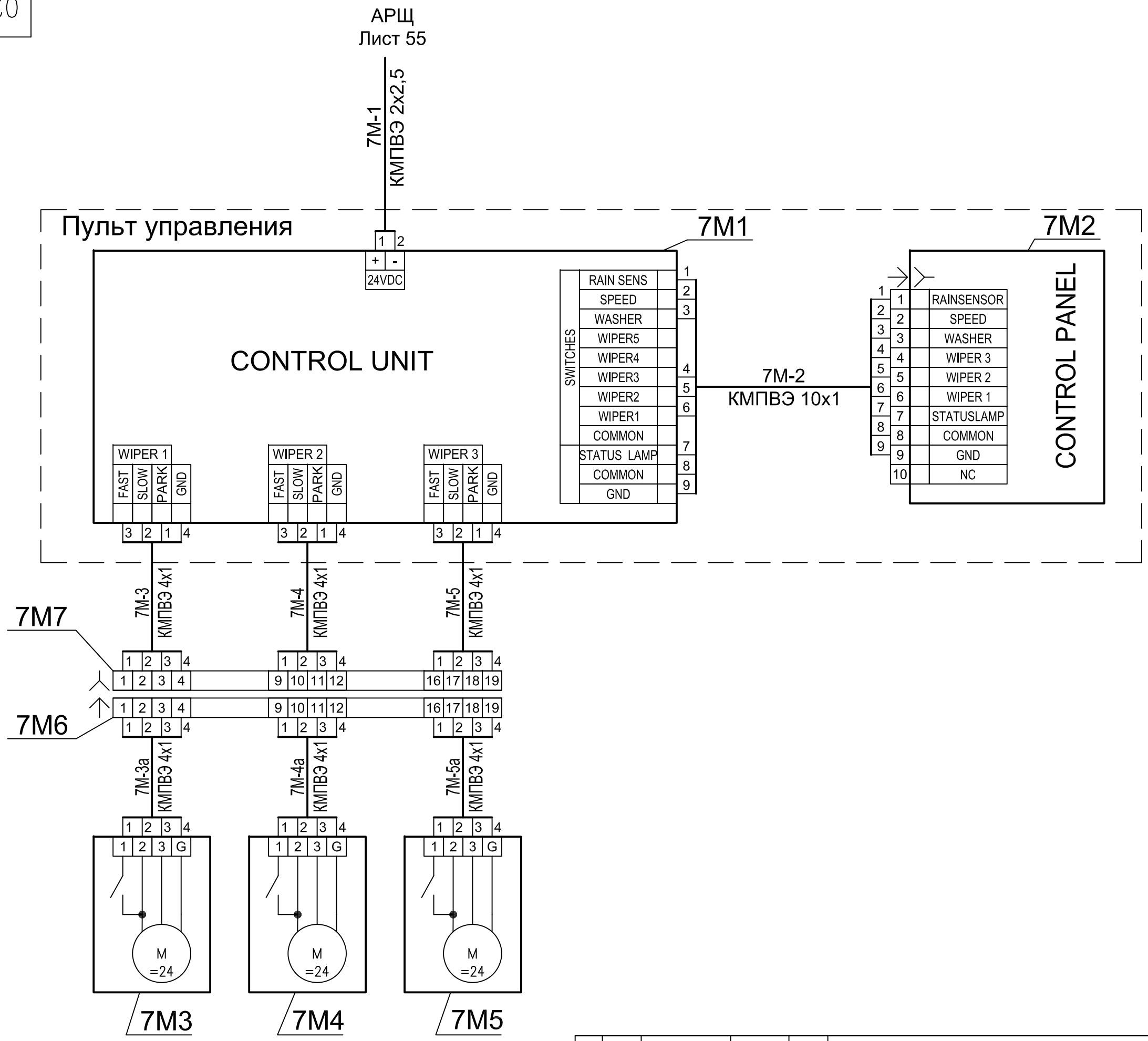

Изм.	Лист	N докум.	Подп.	Дата	02220.360086.101ТО	Лист 65

Первич. примен. | Справ. N | Подп и дата | Инв N дубл | Взам инв N | Подп и дата | Инв N подл

Формат А3

02220.360086.101ТО

Первич. примен. | Справ. N | Подп и дата | Инв N дубл | Взам инв N | Подп и дата | Инв N подл

Ахтерпик

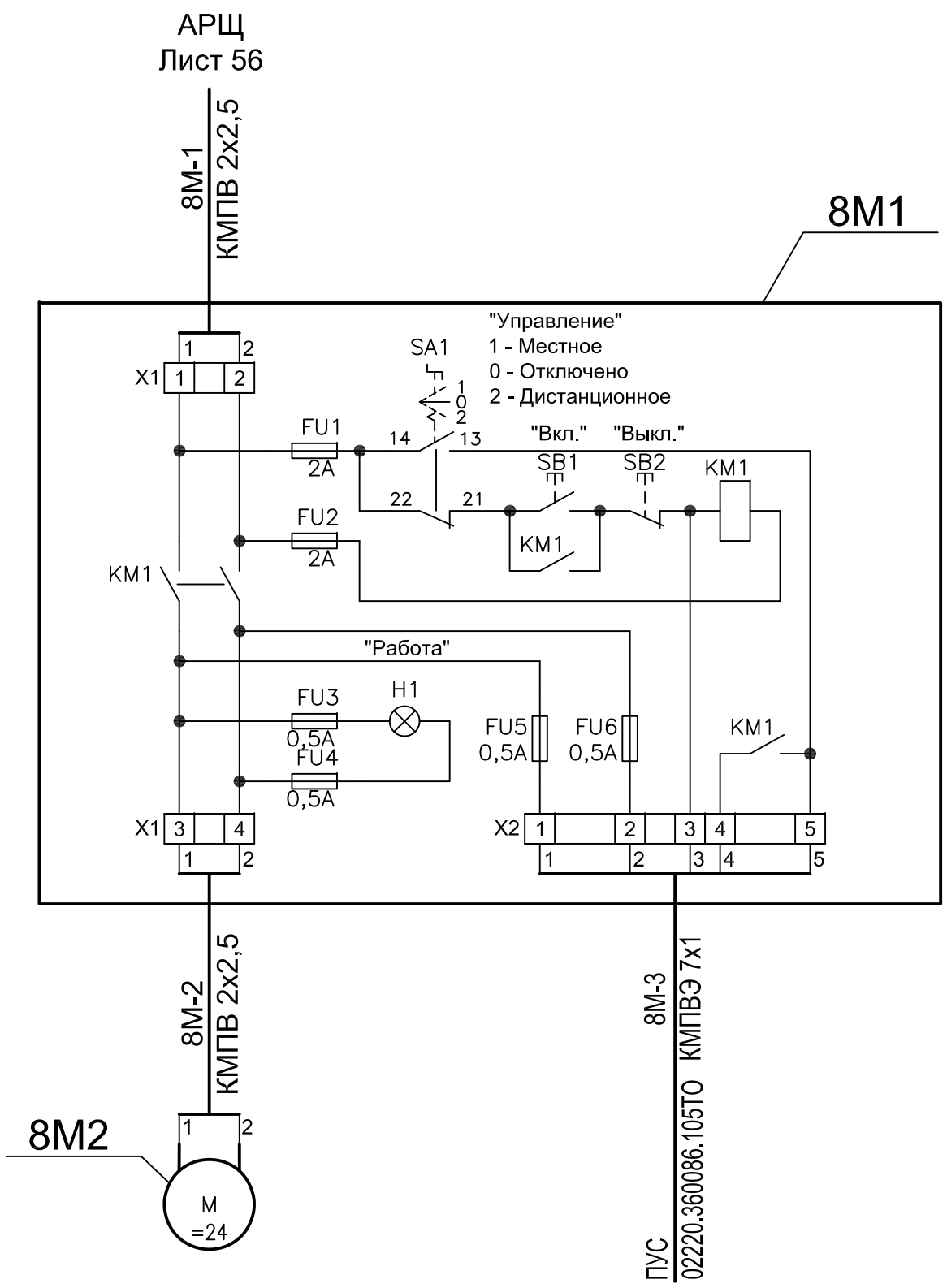

Насос откачки сточных вод
=24В, 4А

Машинное отделение

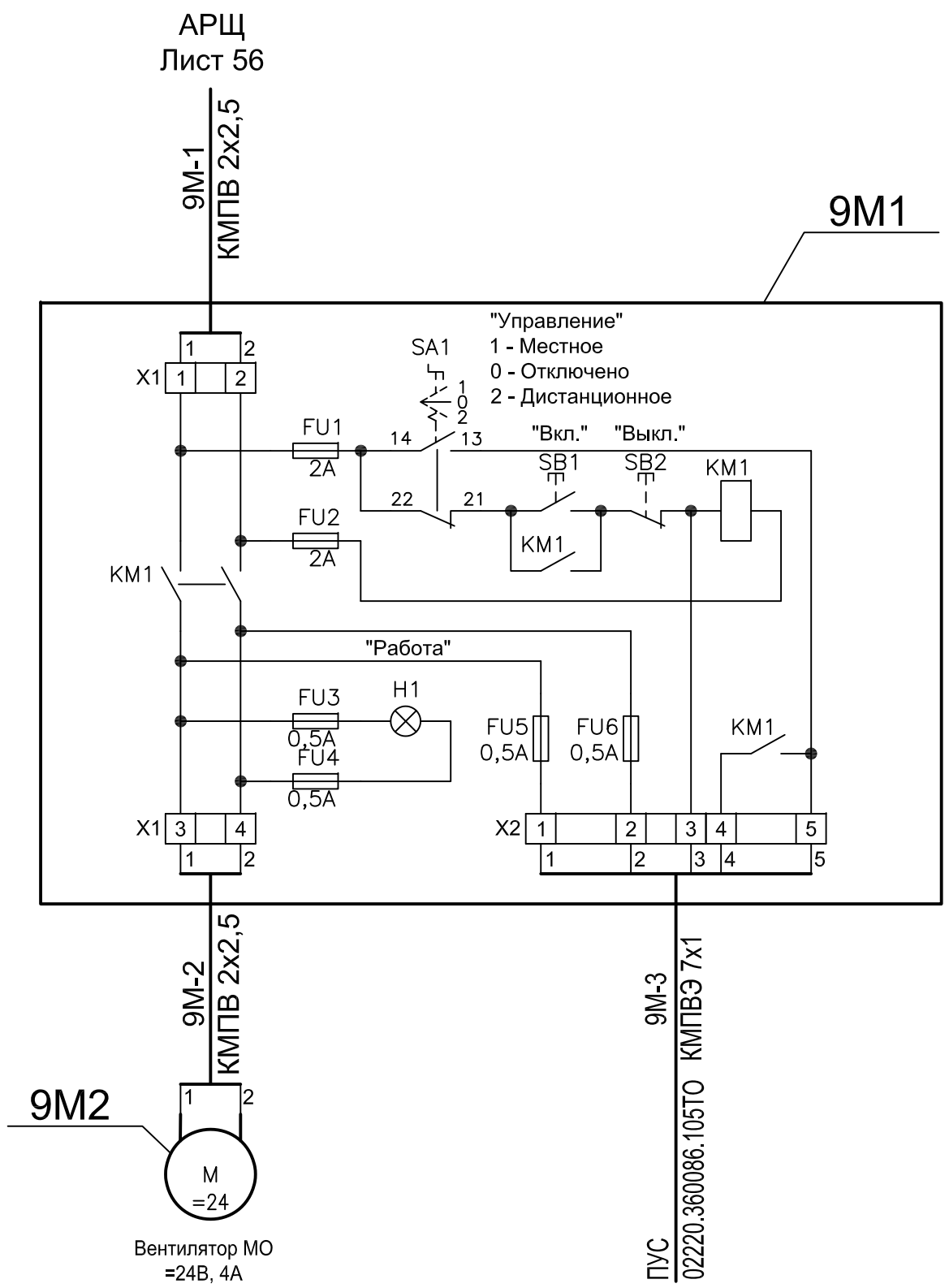

Вентилятор МО
=24В, 4А

Изм.	Лист	N докум.	Подп.	Дата	02220.360086.101ТО	Лист 66

Формат А3

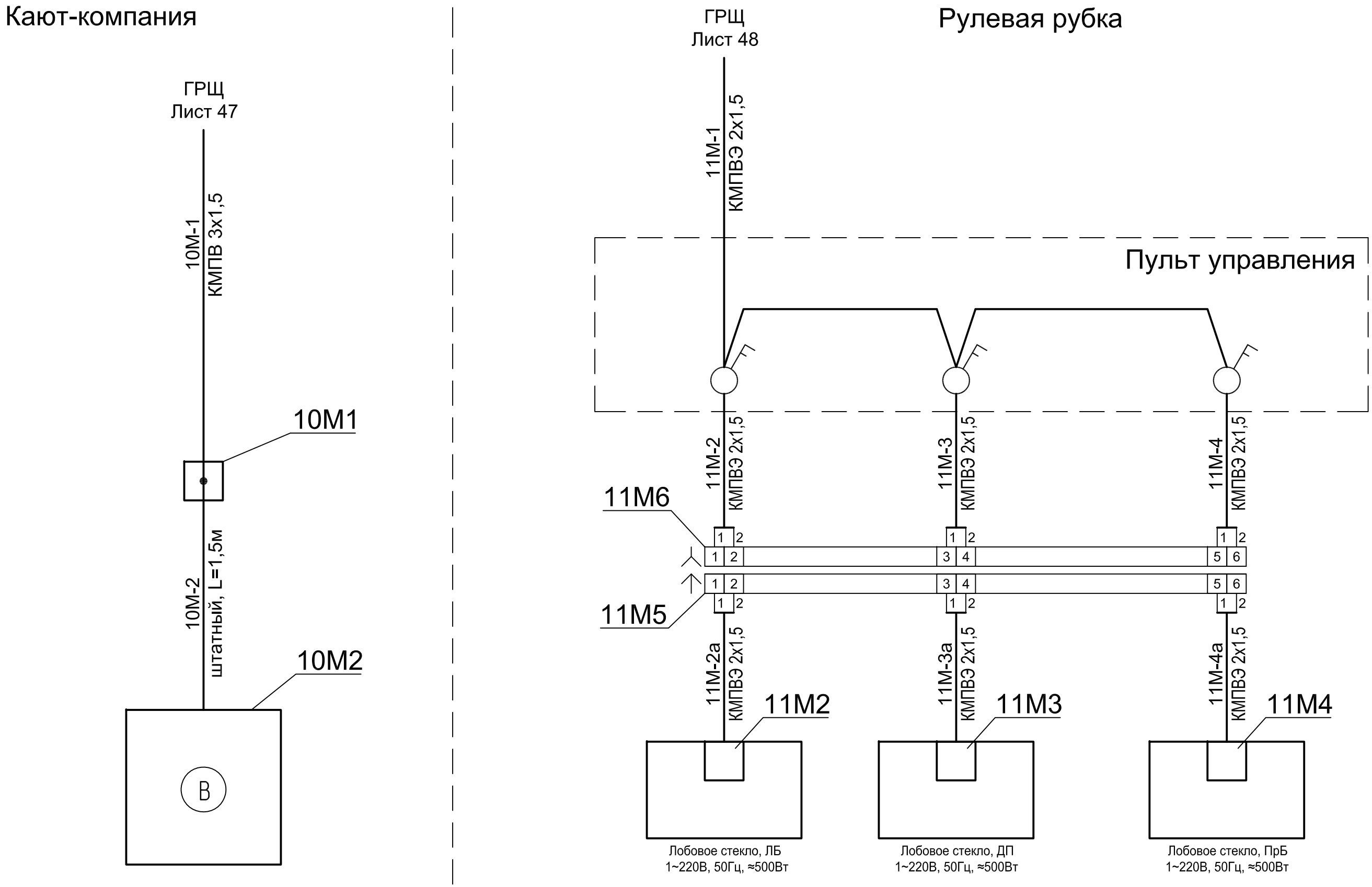

Первич. примен.	Справ. N	Подп и дата	Инв N дубл	Взам инв N	Подп и дата	Инв N подл

Изм.	Лист	N докум.	Подп.	Дата	02220.360086.101ТО	Лист 67

Формат А3

Приложение А.5
Сеть основного освещения и розеток
Схема электрическая соединений.

3Я2, 3Я4	Светильник бра судовой светодиодный СК-424LED, 24В,	8	
3Я5-3Я10	6Вт, IP20		
4Я1-4Я3, 5Я1,	Розетка каютная судовая для скрытой установки двойная	11	
5Я2, 5Я4, 5Я5,	РКС2-2/2, ~220В, 16А, IP20		
6Я2, 6Я3, 7Я3, 7Я4			
5Я3, 7Я1	Розетка каютная судовая для скрытой установки	2	
	одинарная РКС2-1/2, ~220В, 16А, IP55		
6Я1, 9Я1, 9Я2	Розетка каютная судовая для скрытой установки	3	
	одинарная РКС2-1/2, ~220В, 16А, IP20		
7Я2	Розетка каютная судовая для открытой установки	1	
	одинарная РКС2-1/1, ~220В, 16А, IP44		
7Я5, 7Я6	Розетка каютная судовая для скрытой установки двойная	2	
	РКС2-2/2, ~220В, 16А, IP44		
8Я1	Светильник судовой светодиодный ССС02-6, ~220В, 6Вт, IP54	1	
XP1	Вилка блочная 2РМДТ24БПЭ10Ш5В1 ГЕ0.364.126 ТУ	1	
XS1	Розетка кабельная 2РМДТ24КПЭ10Г5В1 ГЕ0.364.126 ТУ	1	
XP2	Вилка блочная 2РМДТ22БПЭ4Ш3В1 ГЕ0.364.126 ТУ	1	
XS2	Розетка кабельная 2РМДТ22КПЭ4Г3В1 ГЕ0.364.126 ТУ	1	

Поз. Обознач.	Наименование	Кол.	Примечание
1Я1, 1Я5	Коробка соединительная КСП-55-ОМ3, IP55	8	
1Я13, 2Я1			
2Я4, 2Я10			
3Я1, 3Я3			
1Я2, 1Я10	Выключатель судовой латунный ВСЛ2-2/3, IP56	4	
2Я2, 2Я18			
1Я6, 1Я14	Выключатель каютный судовой одноклавишный	8	
1Я16, 2Я5	двухполюсный ВКС2-1/2, IP20		
2Я7, 2Я11			
2Я14, 1ЯН1			
1Я3, 1Я4, 1Я11	Светильник судовой для открытых палуб и	8	
1Я12, 2Я3, 2Я19	технических помещений СК-102, 24В, IP55		
1ЯН2, 1ЯН3			
1ЯН4	Светильник для освещения мест посадки в шлюпки	1	
	СС-850 II, 24В, исполнение II, IP56, ТУ 5.633-18303-80		
	Лампа светодиодная LED-MO-24/48-PRO, 10Вт,	2	
	24-48В, 4000К, цоколь Е27, арт. 4690612006987, ASD		
1Я7-1Я9	Светильник судовой светодиодный СССВ-6, =24В, IP44	14	
1Я15, 1Я17			
1Я18, 2Я6			
2Я8, 2Я9			
2Я12, 2Я13			
2Я15-2Я17			

Первич. примен. | Справ. N | Подпись и дата | Инв.N дубл. | Взам. инв.N | Подпись и дата | Инв.N подл.

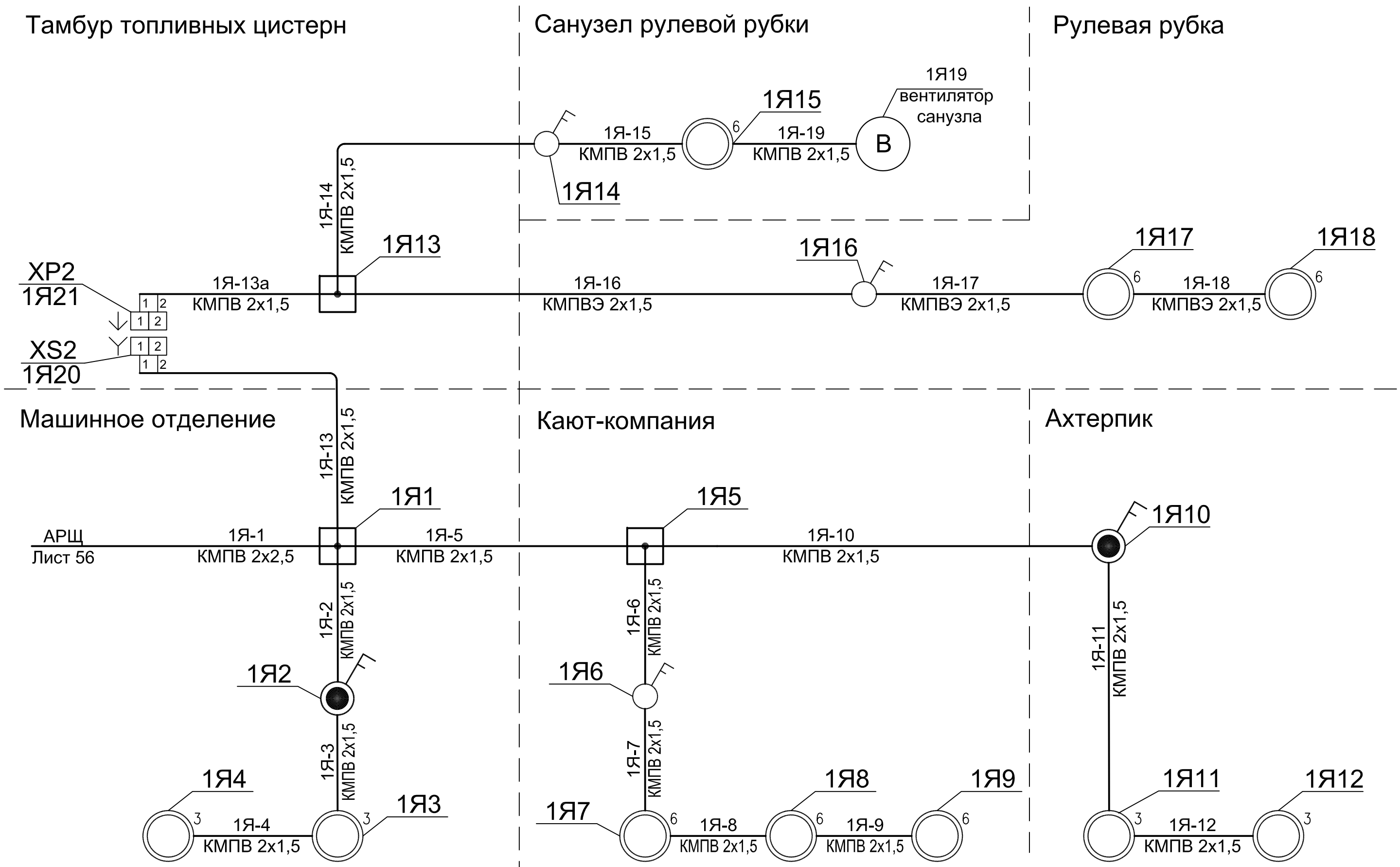

Изм.	Лист	N докум.	Подп.	Дата	02220.360086.101ТО	Лист 69

Первич. примен. | Справ. N | Подп и дата | Инв N дубл | Взам инв N | Подп и дата | Инв N подл

Формат А3

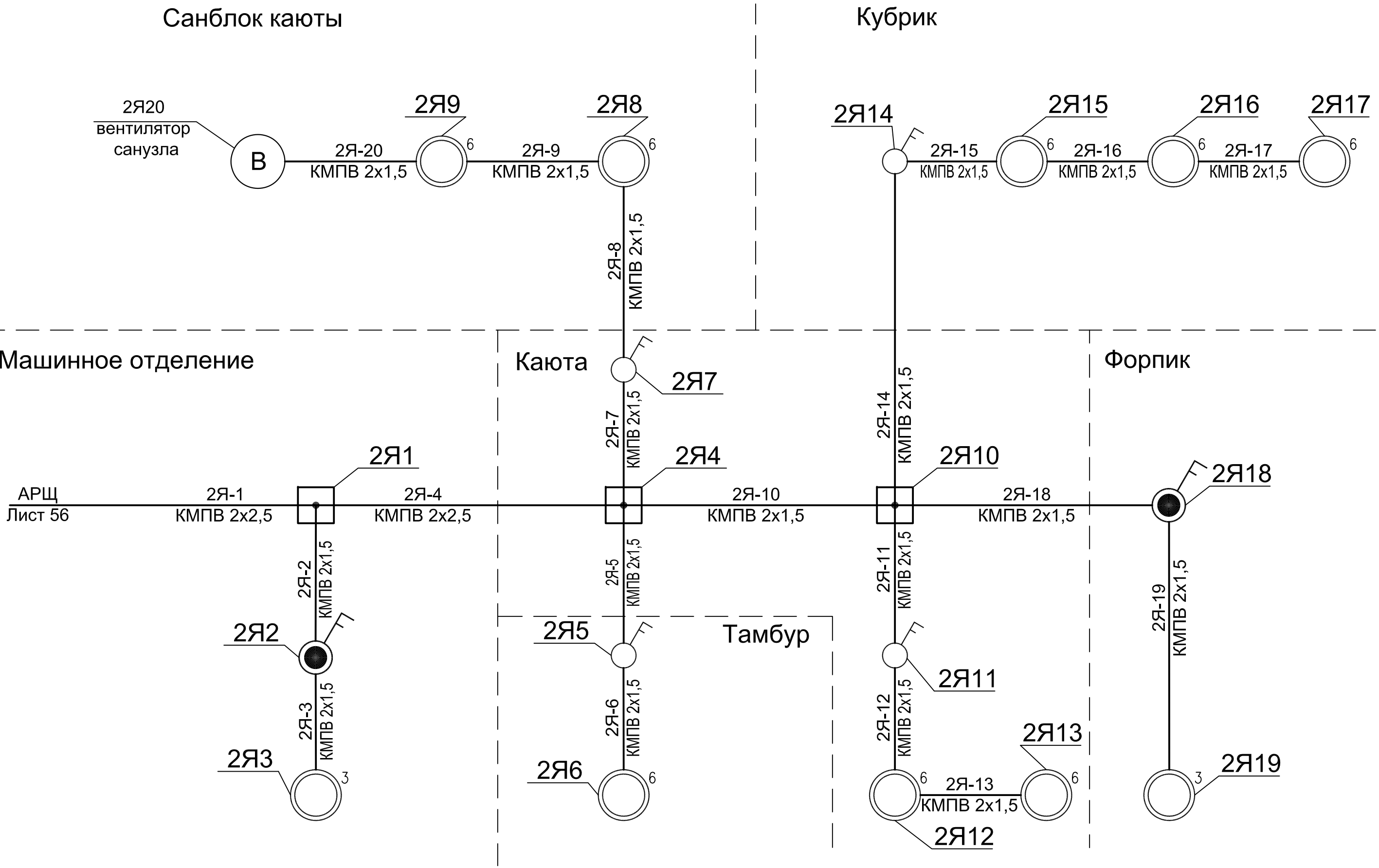

Изм.	Лист	N докум.	Подп.	Дата	02220.360086.101ТО	Лист 70

Формат А3

Первич. примен. | Справ. N | Подп и дата | Инв N дубл | Взам инв N | Подп и дата | Инв N подл

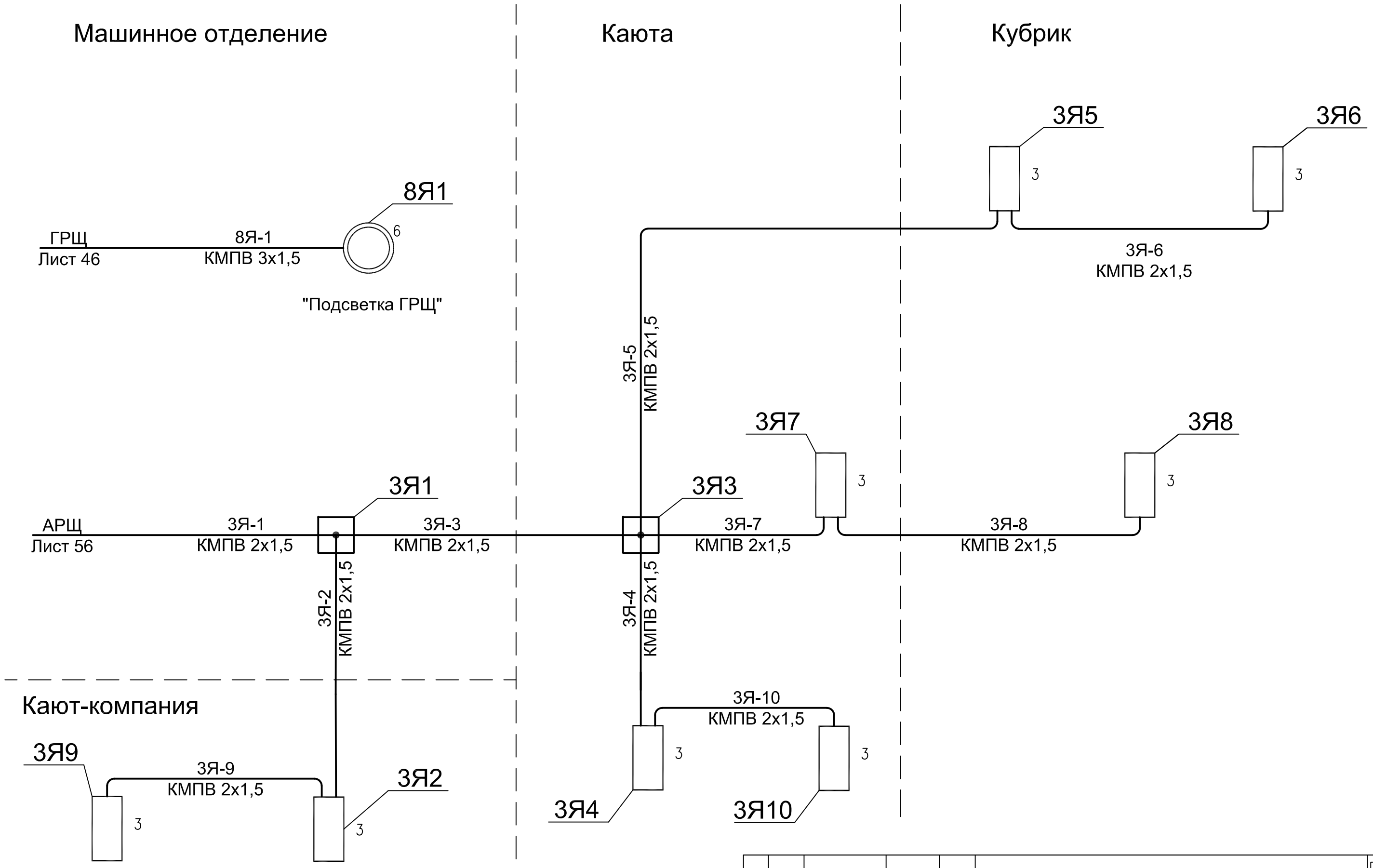

Изм.	Лист	N докум.	Подп.	Дата	02220.360086.101ТО	Лист 71

Первич. примен. | Справ. N | Подп и дата | Инв N дубл | Взам инв N | Подп и дата | Инв N подл

Формат А3

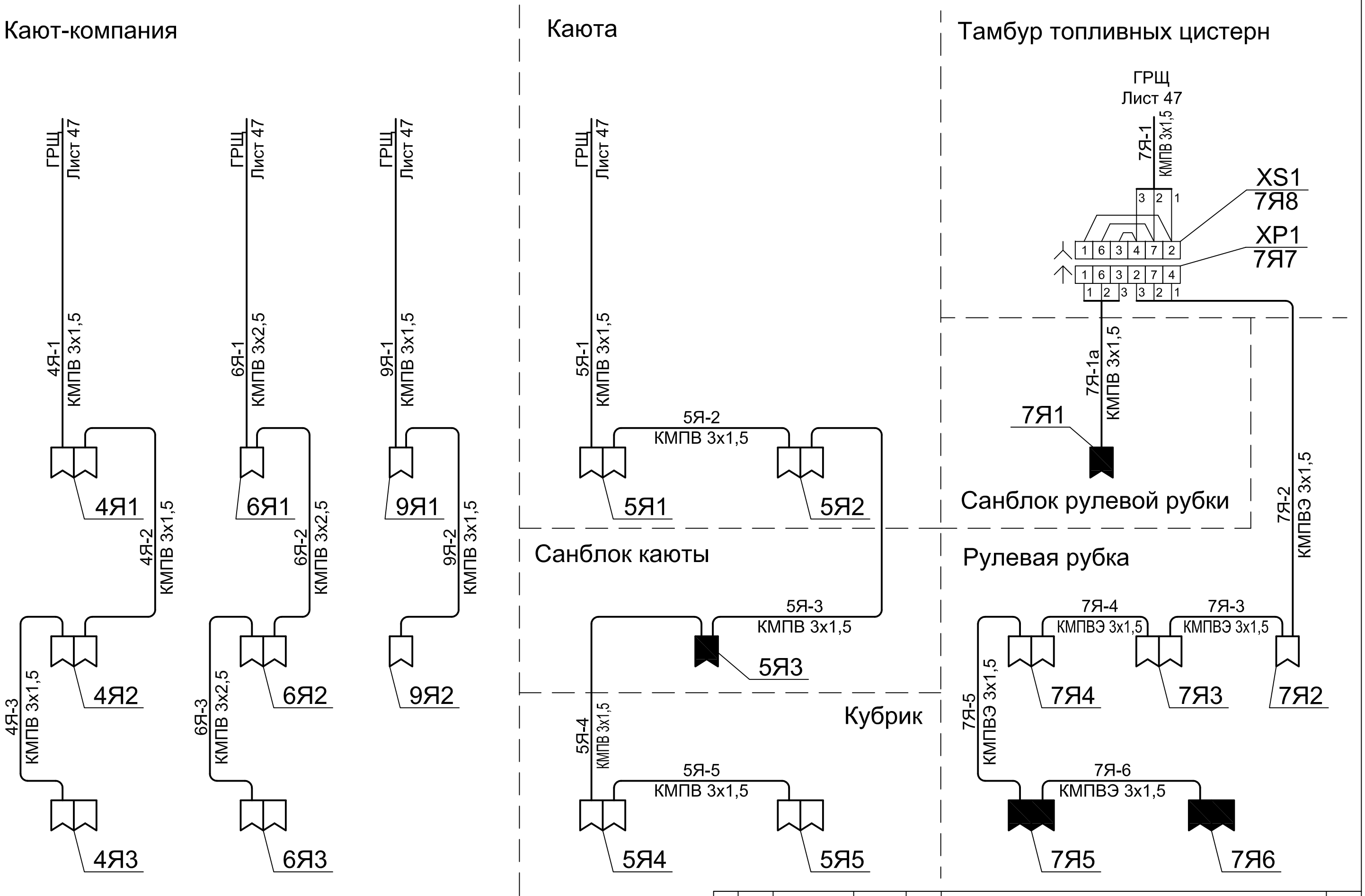

Изм.	Лист	N докум.	Подп.	Дата	02220.360086.101ТО	Лист 72

Первич. примен. | Справ. N | Подп и дата | Инв N дубл | Взам инв N | Подп и дата | Инв N подл

Формат А3

02220.360086.101ТО

Первич. примен.

Справ. N

Рулевая рубка

Открытая часть

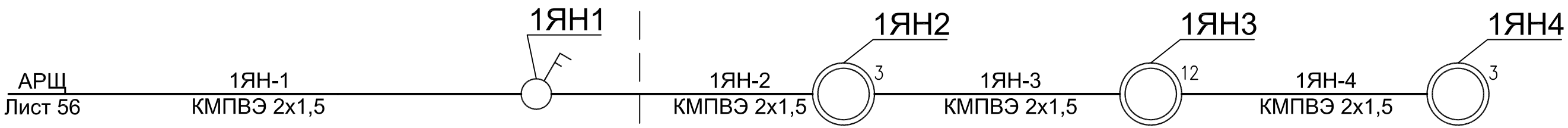

Подп и дата

Инв N дубл

Взам инв N

Подп и дата

Инв N подл

Изм.	Лист	N докум.	Подп.	Дата	02220.360086.101ТО	Лист 73

Формат А3

Приложение А.6
Сеть аварийного и переносного освещения
Схема электрическая соединений.

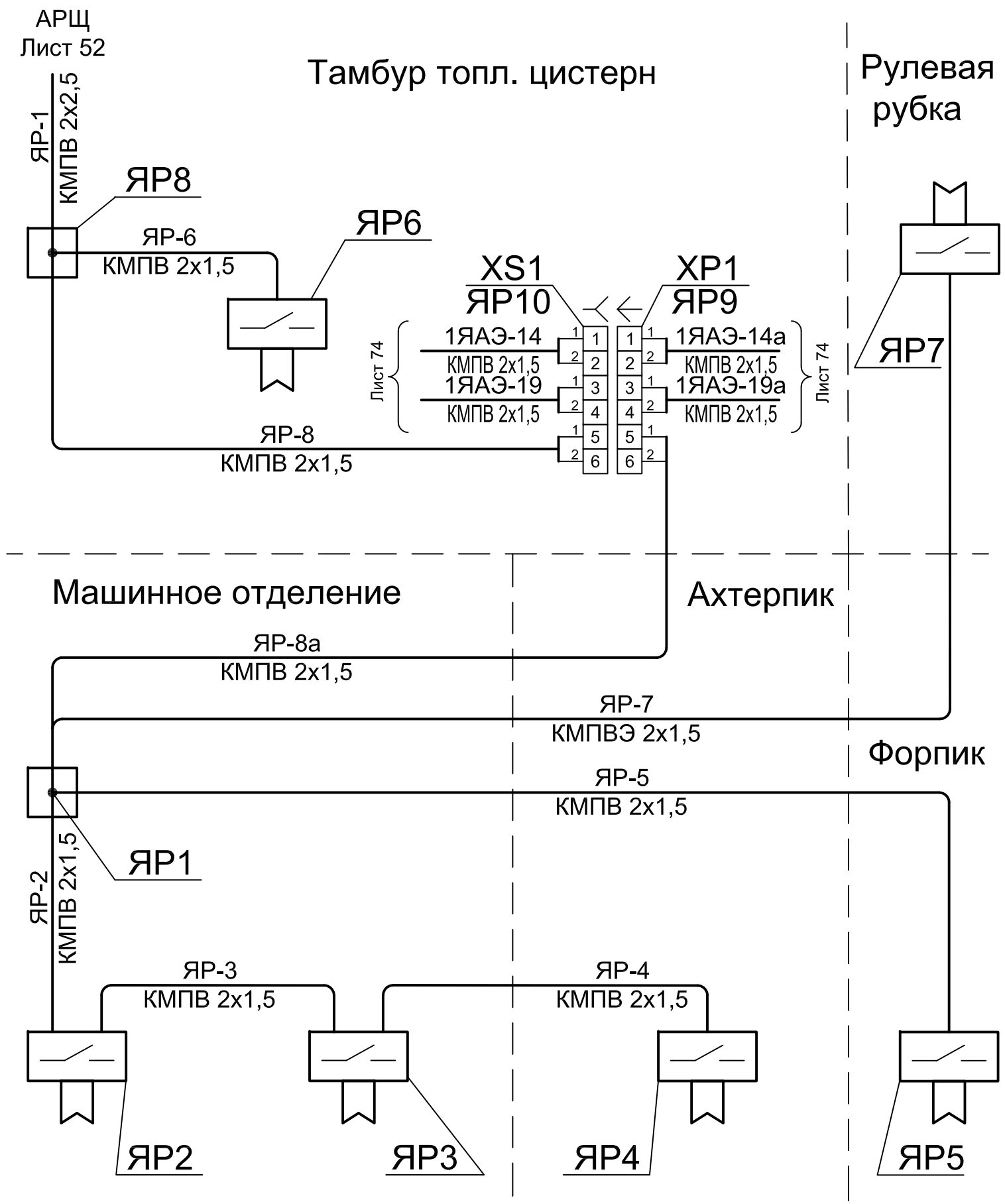

Поз. Обознач.	Наименование	Кол.	Примечание
1ЯАЭ1, 1ЯАЭ4,	Коробка соединительная КСП-55-ОМ3, IP55	7	
1ЯАЭ9, 1ЯАЭ14,			
1ЯАЭ20,			
ЯР1, ЯР8			
1ЯАЭ2, 1ЯАЭ7,	Выключатель судовой латунный ВСЛ2-2/3, IP56	3	
1ЯАЭ15			
1ЯАЭ3, 1ЯАЭ8,	Светильник судовой для открытых палуб и технических	3	
1ЯАЭ16	помещений СК-102, 24В, IP55		
1ЯАЭ5, 1ЯАЭ10,	Выключатель каютный судовой одноклавишный	4	
1ЯАЭ12,	двухполюсный ВКС2-1/2, IP20		
1ЯАЭ23			
1ЯАЭ6, 1ЯАЭ11,	Светильник судовой светодиодный СССВ-6, =24В, IP44	5	
1ЯАЭ13,			
1ЯАЭ24, 1ЯАЭ25			
1ЯАЭ17	Выключатель судовой латунный ВСЛ2-3/4, IP56	1	
1ЯАЭ18, 1ЯАЭ19	Светильник для освещения мест посадки в шлюпки	2	
	СС-850 II, 24В, исполнение II, IP56, ТУ 5.633-18303-80		
2ЯАЭ1	Светильник светодиодный, =24В, 3Вт	1	
ЯР2-ЯР7	Розетка штепсельная с выключателем двухполюсная	6	
	РШВ2-42-56, IP56		
XP1	Вилка кабельная 2РМДТ27КПЭ7Ш5В1 ГЕ0.364.126 ТУ	1	
XS1	Розетка блочная 2РМДТ27БПЭ7Г5В1 ГЕ0.364.126 ТУ	1	

Первич. примен. | Справ. N | Подпись и дата | Инв.N дубл. | Взам. инв.N | Подпись и дата | Инв.N подл.

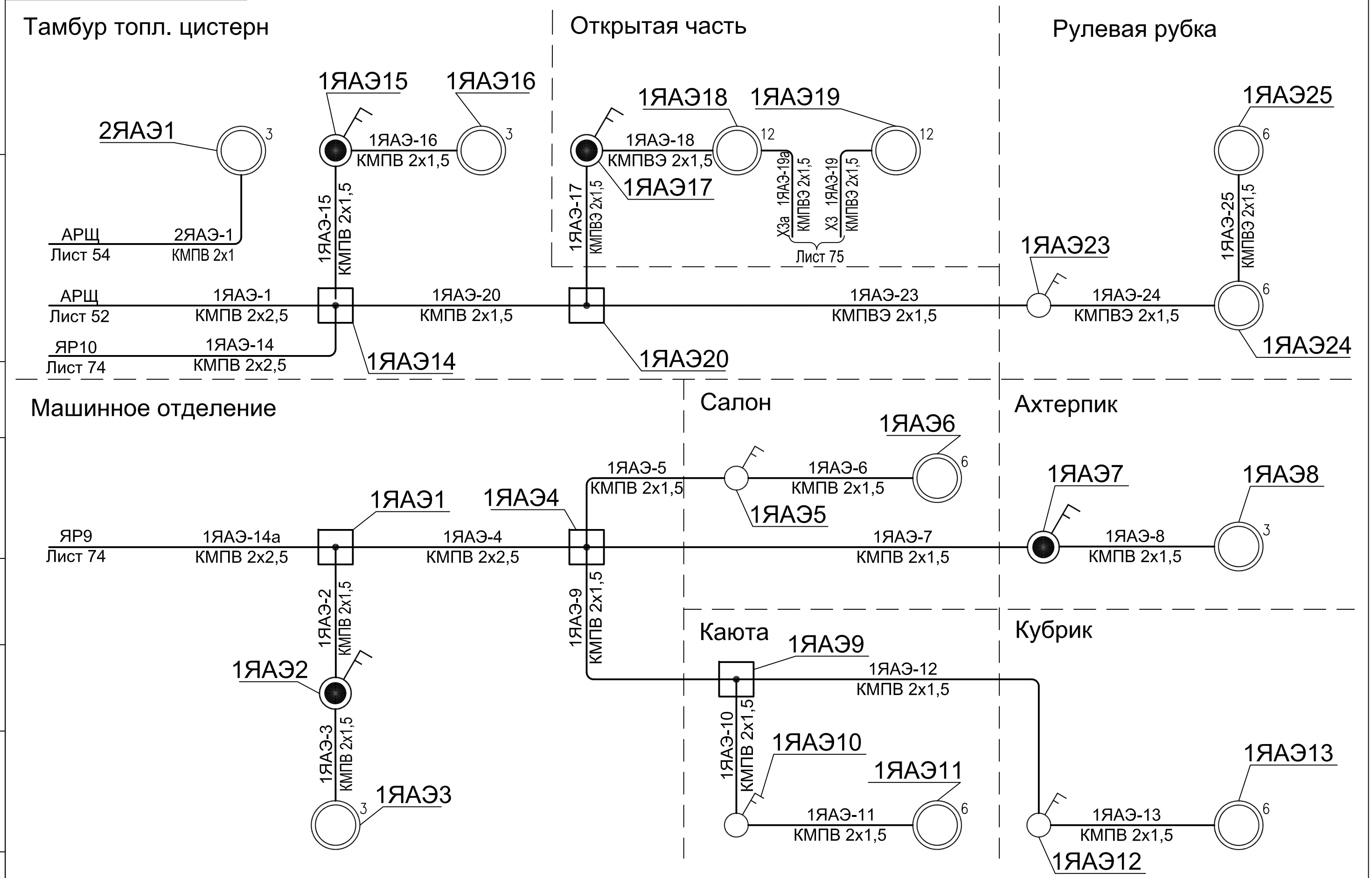

Изм.	Лист	N докум.	Подп.	Дата	02220.360086.101ТО	Лист 75

Первич. примен. | Справ. N | Подп и дата | Инв N дубл | Взам инв N | Подп и дата | Инв N подл

Формат А3

Приложение А.7
Прожектор
Схема электрическая соединений.

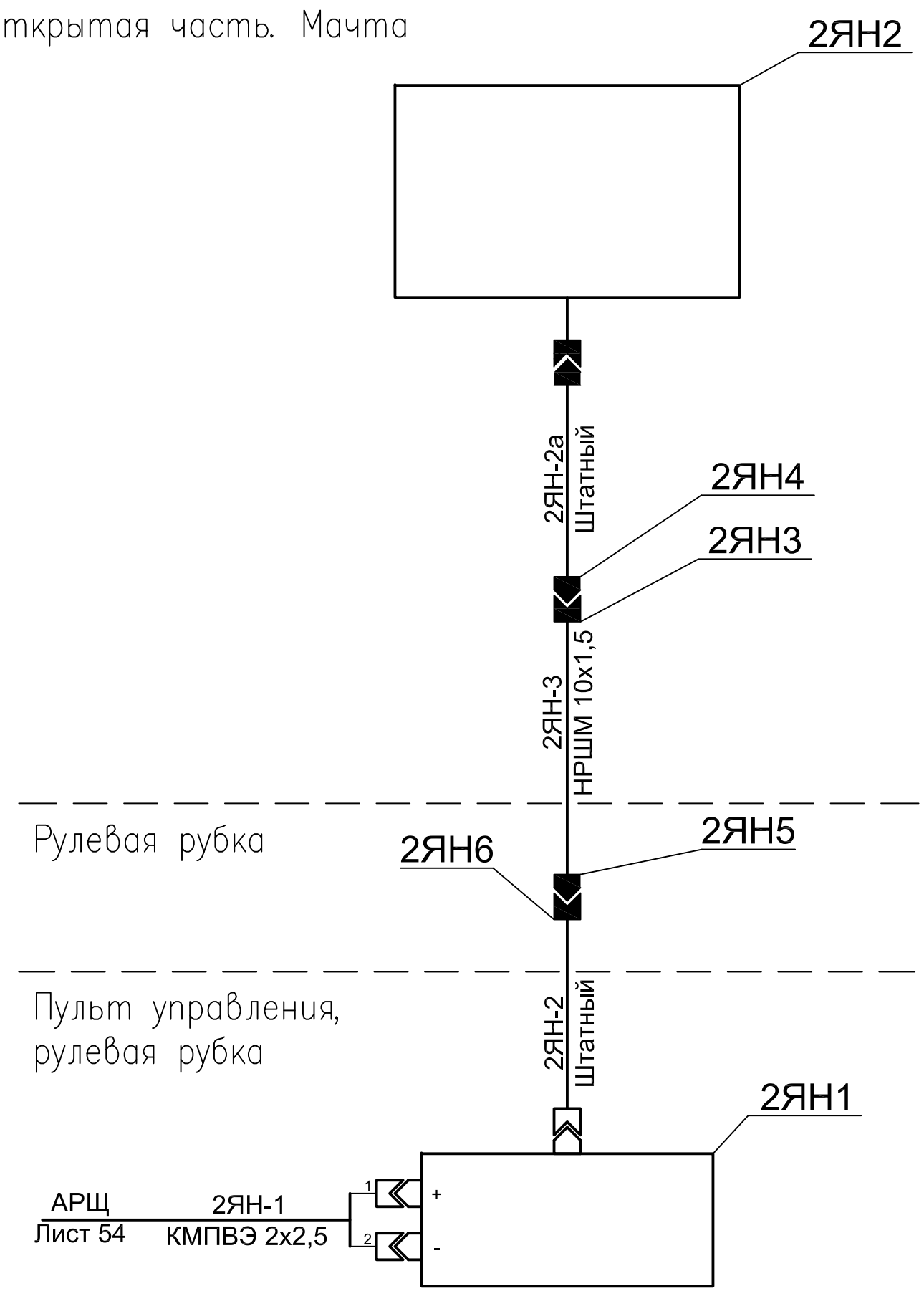

Поз. Обознач.	Наименование	Кол.	Примечание
2ЯН1	Панель управления прожектора	1	
2ЯН2	Прожектор, 146SL, mod. 60080–0024, 24В, 50Вт, IP66	1	
2ЯН3	Розетка кабельная 2РМДТ24КПН10Г5В1 ГЕ0.364.126 ТУ	1	
2ЯН4	Вилка блочная 2РМДТ24БПН10Ш5В1 ГЕ0.364.126 ТУ	1	
2ЯН5	Вилка кабельная 2РМДТ24КПНЭ10Ш5В1 ГЕ0.364.126 ТУ	1	
2ЯН6	Розетка блочная 2РМДТ24БПЭ10Г5В1 ГЕ0.364.126 ТУ	1	

Приложение А.8
Система кондиционирования
Схема электрическая соединений.

Машинное отделение

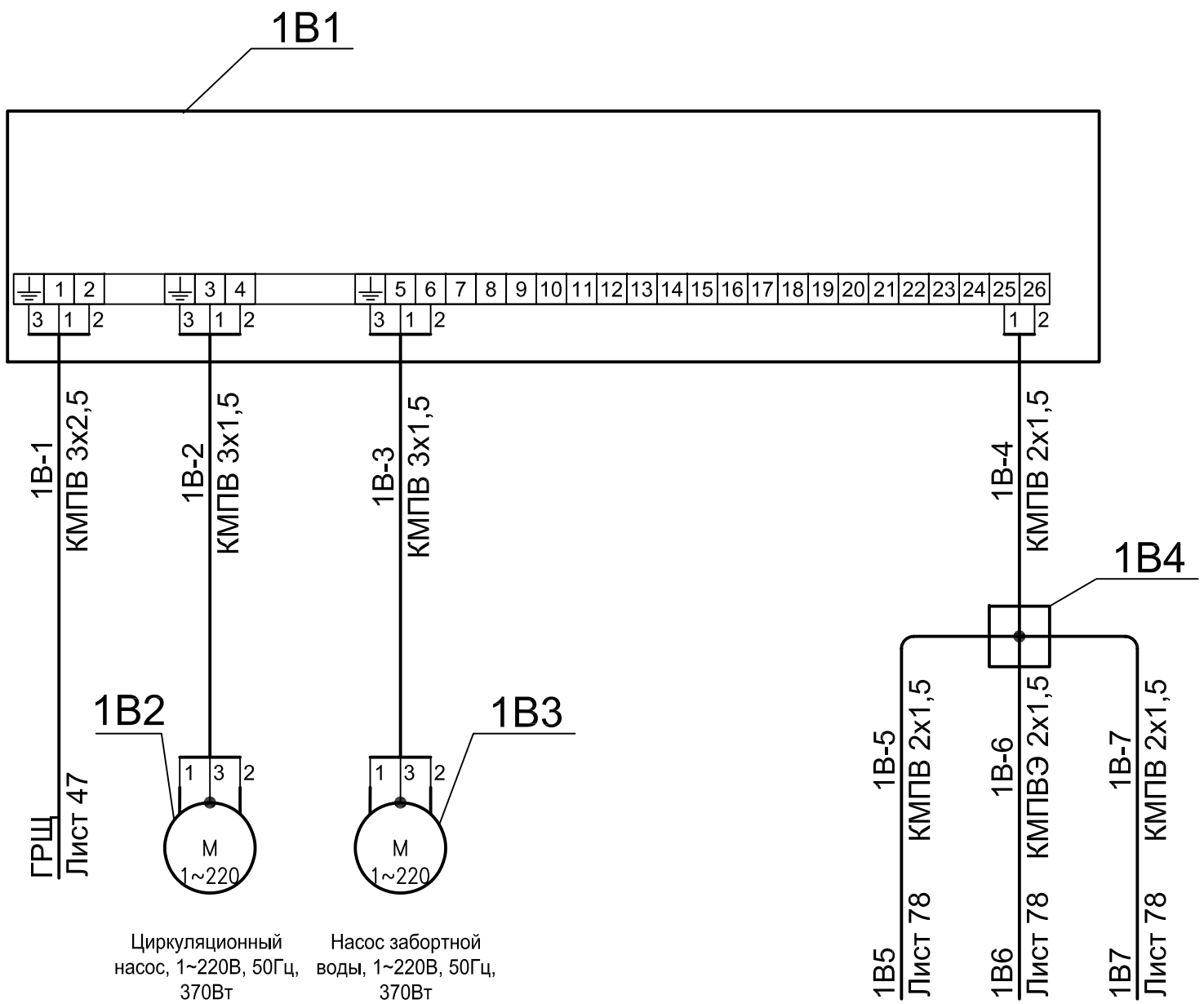

Поз. Обознач.	Наименование	Кол.	Примечание
1В1	Центральный модульный агрегат MINI 30, 1~230В,	1	
	50Гц, 6,9А, IP44, арт. 601NT		
1В2	Насос пресной воды С(М)20Е, 1~230В, 50Гц, 370Вт,	1	
	арт. 705		
1В3	Насос забортной воды В–С(М)20А, 1~230В, 50Гц,	1	
	370Вт, арт. 711		
1В10, 1В12,	Каютный теплообменник (фанкойл)	4	
1В14, 1В16			
1В11, 1В13,	Термостат теплообменника	4	
1В15, 1В17,			
1В5, 1В6,	Контроллер двигателя	4	
1В8, 1В9			
1В4, 1В7	Коробка соединительная КСП–55–0М3, IP55	2	
1В19	Вилка блочная 2РМДТ18БПЭ4Ш5В1 ГЕ0.364.126 ТУ	1	
1В18	Розетка кабельная 2РМДТ18КПЭ4Г5В1 ГЕ0.364.126 ТУ	1	

Первич. примен.
Справ. N
Подпись и дата
Инв.N дубл.
Взам. инв.N
Подпись и дата
Инв.N подл.

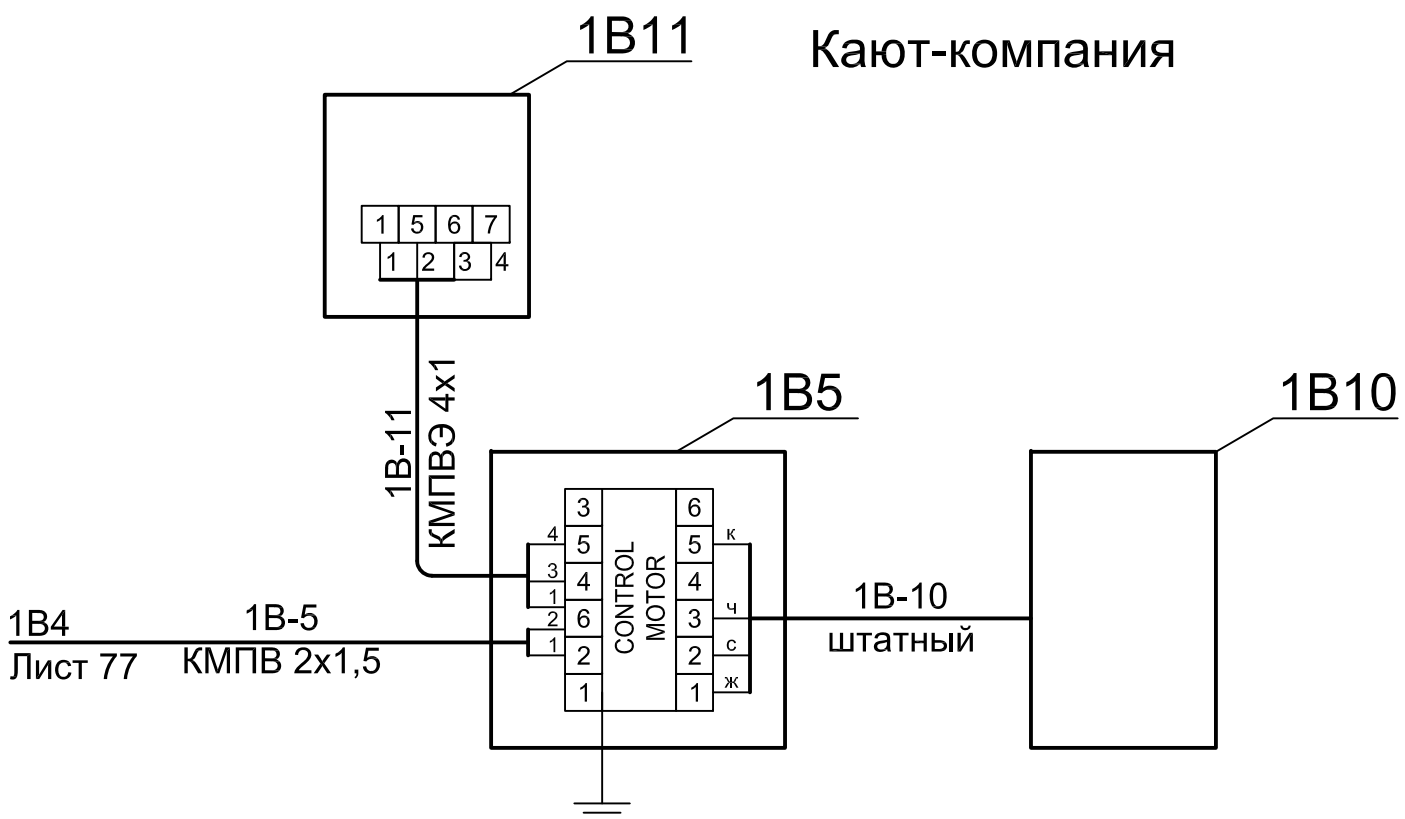

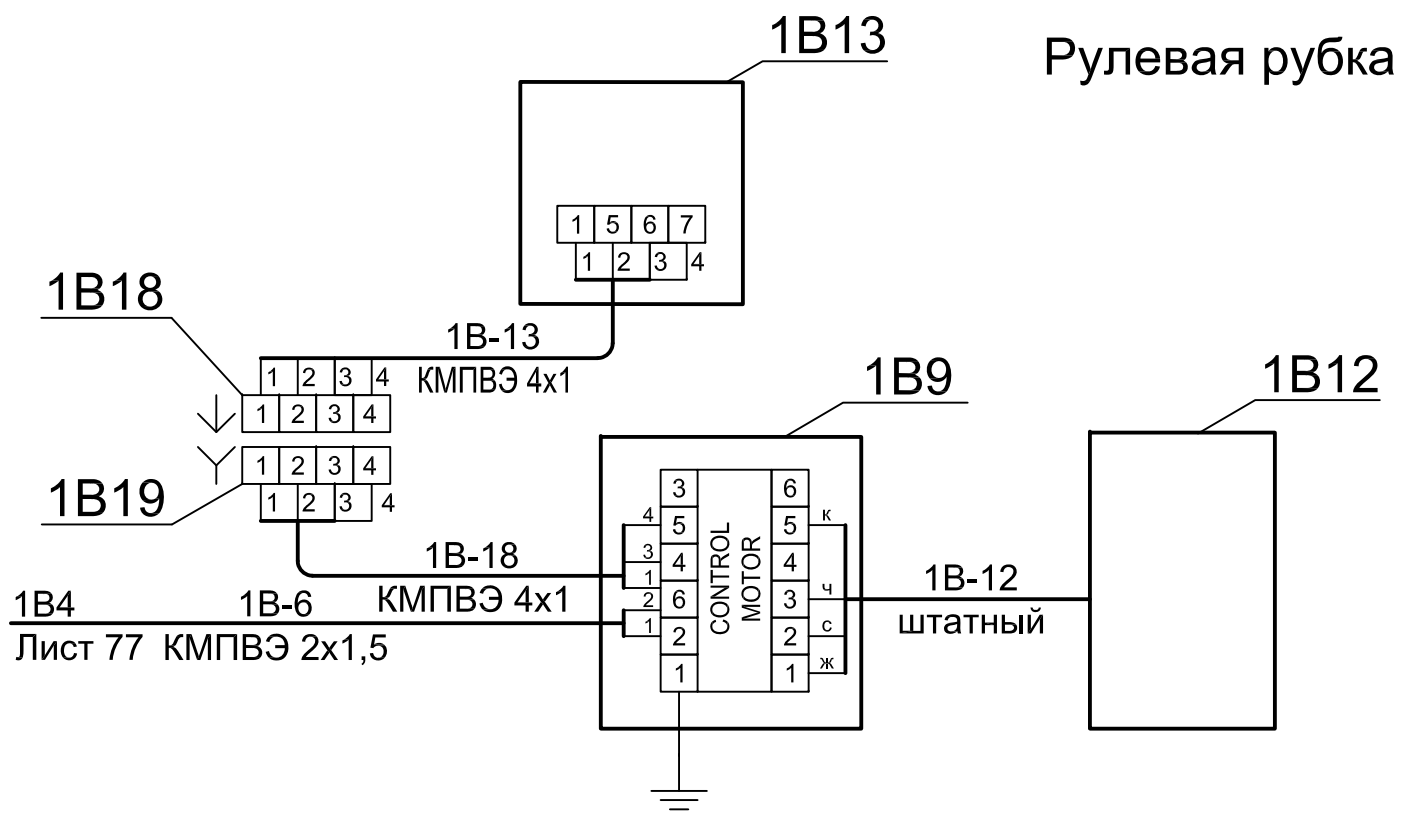

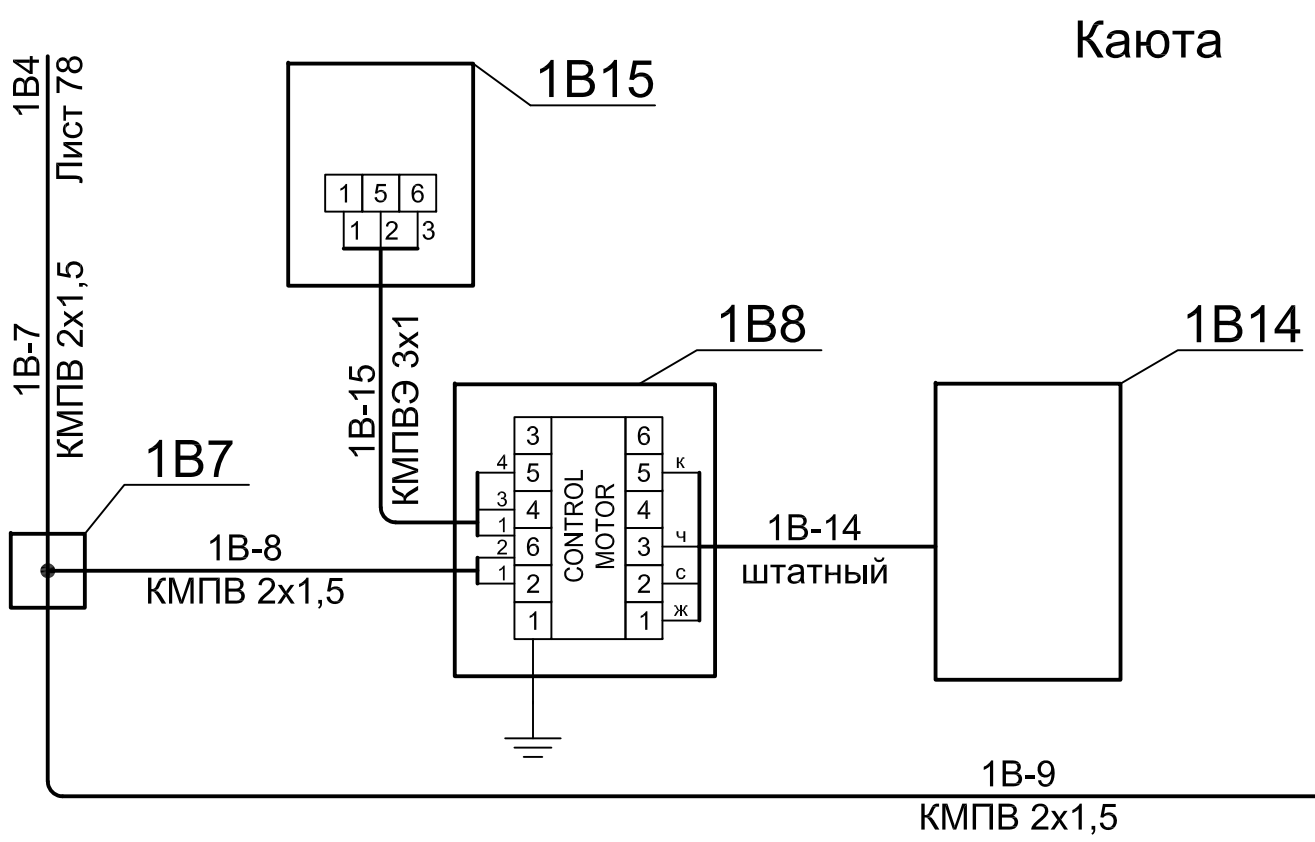

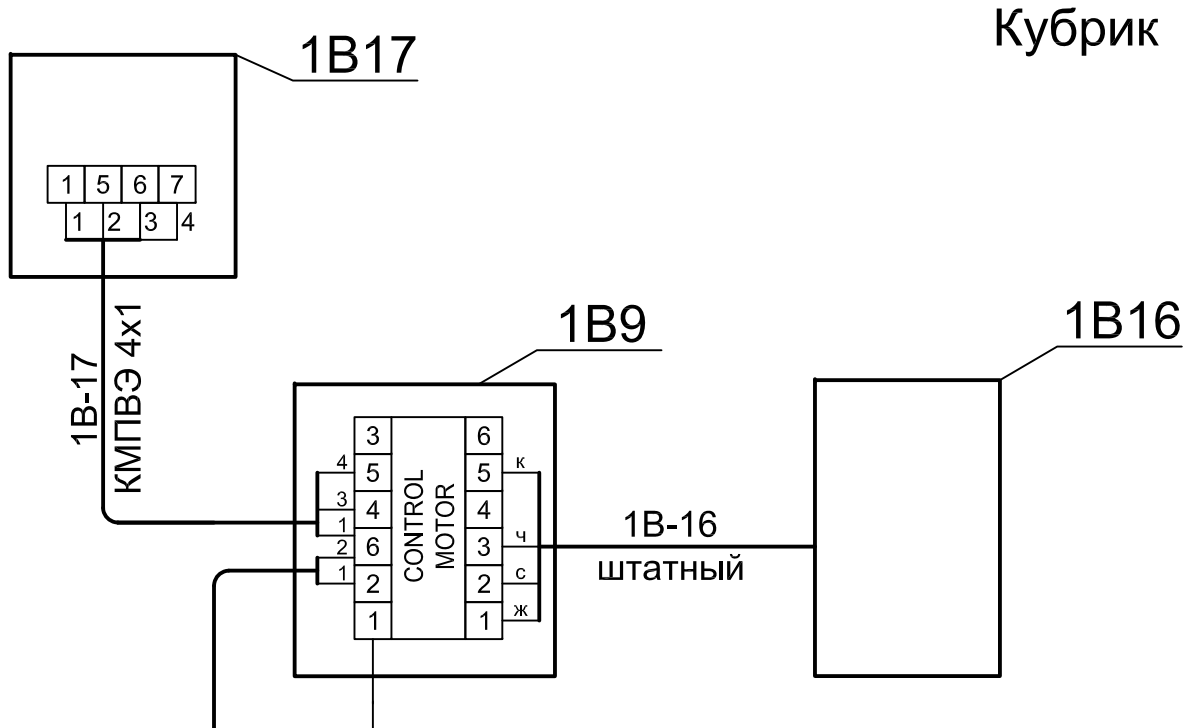

Изм.	Лист	N докум.	Подп.	Дата	02220.360086.101ТО	Лист 78

Первич. примен. | Справ. N | Подп и дата | Инв N дубл | Взам инв N | Подп и дата | Инв N подл

Формат А3